Horsystemen

EFFECTIEVE EN DUURZAME INSECTENWERING OP MAAT

De JEWEL horsystemen bieden een betrouwbare oplossing voor insectenwering in elke omgeving. Ze worden volledig op maat geleverd en kunnen perfect geïntegreerd worden bij ramen en deuren. Functioneel, gebruiksvriendelijk en geschikt voor zowel nieuwbouw als renovatieprojecten.

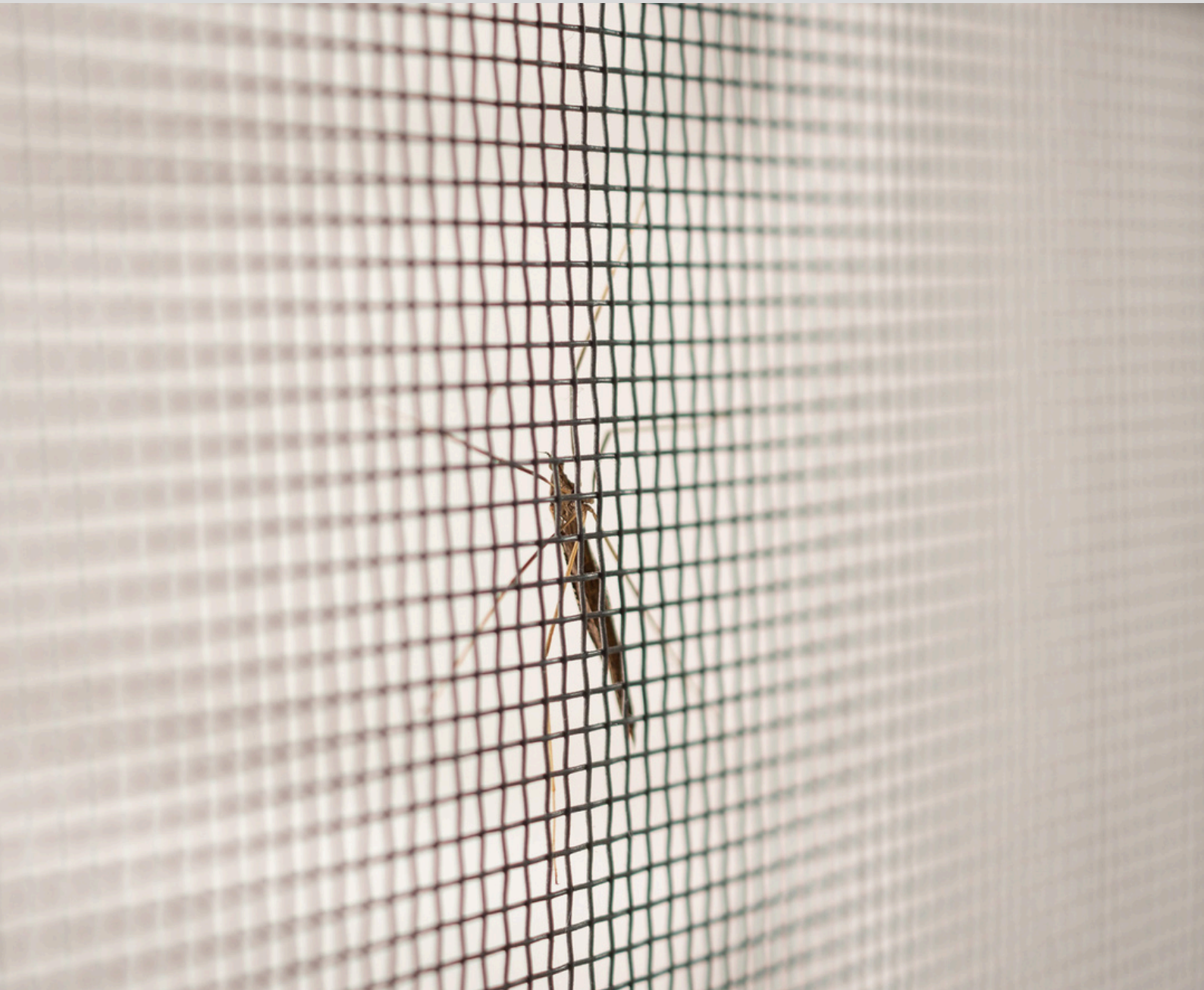

Inhoud

Introductie	2
Algemene informatie & voorwaarden	3
Gebruik en onderhoud	5
Begrippenlijst	6
Kleuren	7
Overzicht horren	8
Inklemhorren	9
Inzethorren	13
Rolhorren	25
Overzicht draai- en pendeldeuren	36
Schuifhorren	44
Plisséhordeuren	49
Pollenkalender	54
Specials	56
Montagetoebehoren standaard	58
Montagetoebehoren meerprijs	61

De JEWEL horsystemen zijn ontworpen voor effectieve en duurzame insectenwering in uiteenlopende toepassingen. Dankzij maatwerkoplossingen kunnen ze eenvoudig worden geïntegreerd bij ramen en deuren, zonder afbreuk te doen aan gebruiksgemak of esthetiek.

Onze systemen worden veel toegepast in openbare gebouwen zoals scholen, ziekenhuizen en utiliteitsprojecten, waar functionaliteit en betrouwbaarheid centraal staan. Afhankelijk van de technische eisen, de uitstraling van het gebouw en de gebruikssituatie adviseren wij het juiste systeem en leveren we dit volledig op maat, voor een optimale balans tussen comfort en bescherming.

Algemene informatie & voorwaarden

Catalogus

In deze catalogus zijn de maataanduidingen en de technische weergaven niet bindend. Technische wijzigingen voorbehouden. Voor eventuele druk- of andere fouten wordt geen aansprakelijkheid aanvaard. Het is niet toegestaan deze catalogus na te drukken, ook niet gedeeltelijk of voor gebruik van de afbeeldingen. Evenmin is het toegestaan met behulp van deze catalogus andere producten te verkopen (copyright).

Prijslijst

Voor producten die buiten de afmetingen van de tabelprijzen vallen, met eventueel beperkte functie, wordt geen aansprakelijkheid aanvaard. Tussenmaten worden berekend volgens de eerstvolgende hogere prijs in de tabel.

Bediening

Vanwege de hoge transparantheid van horrengaas adviseren wij dat u andere personen zoals kinderen of gasten te wijzen op de aanwezigheid van de hor. Om beschadiging te voorkomen is het verstandig ook uit te leggen hoe de hor bediend dient te worden.

Montage

De montage van horren mag uitsluitend worden uitgevoerd door de vakhandel of door erkende vakmensen. Maak daarbij gebruik van de eventueel bijgeleverde montage- en gebruiksaanwijzingen. Let erop dat eventuele montagehulpmiddelen die voor afzonderlijke varianten zijn weergegeven, niet bij de levering zijn inbegrepen (zie hoofdstuk montagehulpmiddelen).

Vervangende onderdelen

Voor het vervangen van versleten of defecte onderdelen mogen uitsluitend originele vervangende onderdelen worden gebruikt. In alle andere gevallen vervalt elke aanspraak op garantie. Bij ondeskundig gebruik dan wel het niet in acht nemen van de veiligheidsaanwijzingen komt elk recht op garantie te vervallen. Lees daarom deze veiligheidsaanwijzingen zorgvuldig door en geef ze door aan uw klanten. Daarnaast kunt u gebruik maken van de aparte onderhoud- en gebruiksaanwijzingen.

Algemene veiligheidsaanwijzingen

Horren zijn niet geschikt als valbeveiliging voor kleine kinderen en huisdieren. Ze mogen uitsluitend in technisch goede staat en volgens bestemming worden bediend, waarbij de gebruiker zich bewust is van de mogelijke risico's en de gebruiksaanwijzing in acht neemt. Defecten die de veiligheid kunnen belemmeren, dienen onmiddellijk verholpen te worden.

Speciale veiligheidsaanwijzingen voor inzethorren

Let bij het inzetten en verwijderen van inzethorren op bovenverdiepingen erop dat er geen ongelukken kunnen gebeuren in geval de hor valt.

Speciale veiligheidsaanwijzingen voor draai-deuren

Bij gebruik van een draaiende hordeur met deurdranger sluit de deur vanzelf. Let erop dat bij het automatisch sluiten van de draaiende vleugel geen personen of voorwerpen tussen draaiende deur en frameprofiel staan.
PAS OP VOOR VASTKLEMMEN!

Speciale veiligheidsaanwijzingen voor rolhorren

Het gaasdoek van rolhorren wordt voorgespannen dmv een veer in de bovenrol. Bij ondeskundige demontage van deze rol kan letsel ontstaan. Neem daarom voor onderhoud en reparatie altijd contact op met een verantwoordelijke vakhandel.

Productietoleranties

Zijlengtes < 1,2 m ca. 1,5 mm
>= 1,2 m < 1,2 m ca. 2,0 mm
>= 2,0 m ca. 2,5 mm
Bij horren met afwijkende vorm ca. 3,0 mm

Gebruik en onderhoud

Slijtende delen

Bewegende delen ondergaan een natuurlijke verandering door UV-straling, invloed van warmte en water, hetgeen kan leiden tot uitzetten, krimpen of verbleken. Dit kan invloed hebben op het afsluitend vermogen.

Verkleuring van oude kunststof kozijnen

Bij oude kunststof kozijnen kan het voorkomen dat het oppervlak van het kozijn geel verkleurt onder een horprofiel. Dit wordt veroorzaakt door de materiaalsamenstelling van kunststof. Het oppervlak zou ook verkleuren wanneer het zou worden afgedekt met andere materialen. De fabrikant is hiervoor daarom niet aansprakelijk.

Monsters, nabestellingen, reparaties

Vanwege technische aanpassingen, collectie- en productieafhankelijke wijzigingen, kunnen optische afwijkingen ontstaan tussen monsters en daadwerkelijk geleverde horren of bij nabestellingen van en reparaties aan de tot nu toe gebruikte horren.

Begrippenlijst

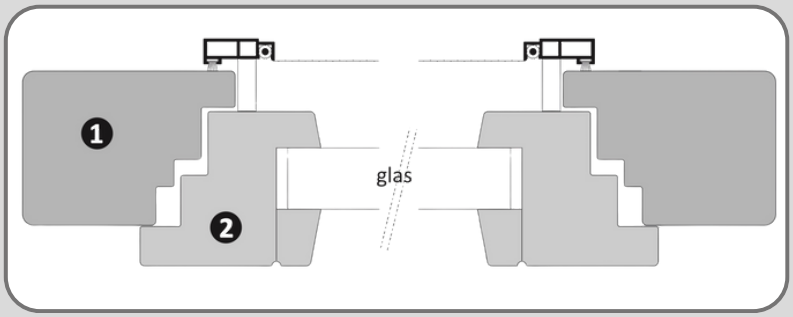

Bovenaanzicht (doorsnede)

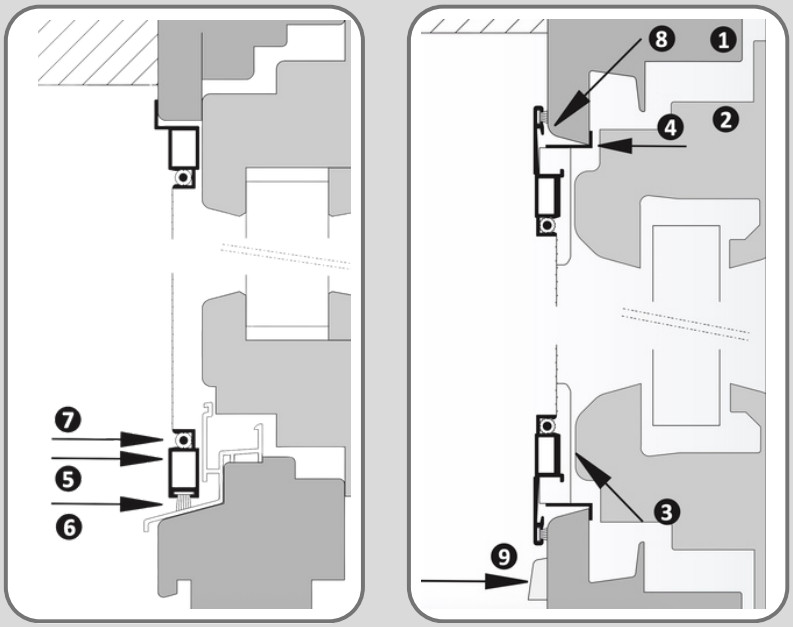

Zijaanzicht (doorsnede)

1. Kozijn
2. Raamvleugel
3. Lekdorpel
4. Montage haak
5. Horprofiel
6. Borstelafdichting
7. Pees
8. Kozijnronding
9. Waterafvoerkap

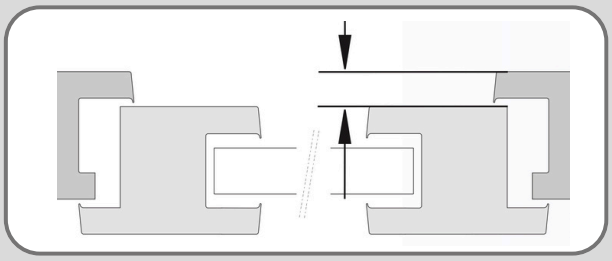

Vlakte verzet
Vleugel ligt binnen tegen het kozijn

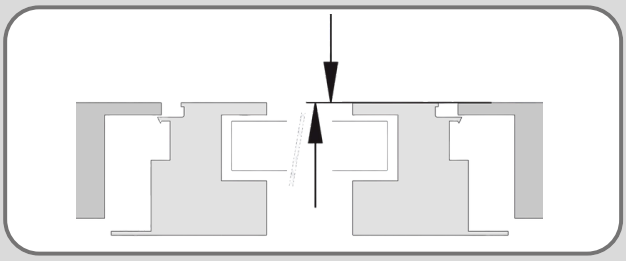

Vlakte gelijk
Vleugel ligt gelijk met het kozijn

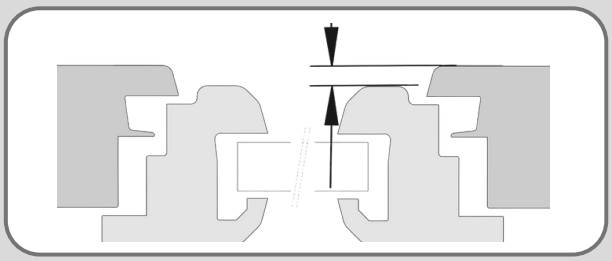

Vlakte half verzet
Vleugel ligt gedeeltelijk in de kozijnopening

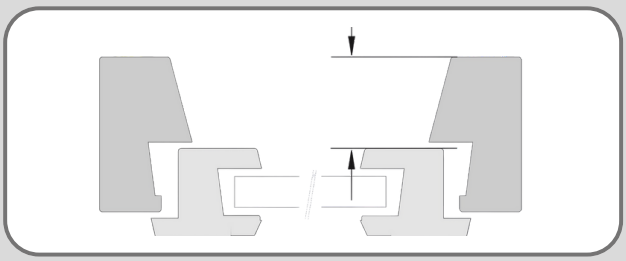

Kunststof renovatie kozijn
Vleugel binnen tegen het kozijn

Kleuren

	Plisséhordeur	SP	RO/DT/PT/ST	Basic
RAL 9010 gebroken wit	•	•		•
RAL 9001 crème	•	•	•	•
RAL 9016 verkeerswit	•	•	•	
RAL 7016 antraciet	•	•	•	•
RAL 7016 antraciet fijnstructuur	•			
EV1 geanodiseerd	•	•	•	
RAL 9006 aluminiumkleur	•			
RAL 8014 donkerbruin	•	•	•	
RAL 6009 dennengroen	•			
RAL 7022 donkergrijs	•			
RAL 9005 zwart fijnstructuur	•	•		
RAL 9007 grijs alu-fijnstructuur	•			

Overzicht horren

Type	Geschikt voor	Omschrijving
SP 2/1	Kunststof vlak kozijn Aluminium vlak kozijn	Vaste haak beneden, veerhaak boven
SP 2/17 TP	Aluminium verdiept kozijn	Vaste haak beneden, draaihaak zijdelings
SP 1/90	Kunststof verdiept kozijn	Vaste haak beneden, draaihaak zijdelings
SP 1/92	Kunststof verdiept kozijn 15° met regendorpel/luchtrooster	Vaste haak beneden, draaihaak zijdelings
SP 1/93	Kunststof verdiept kozijn 25° met regendorpel/luchtrooster	Vaste haak beneden, draaihaak zijdelings
SP 1/43	Kunststof vlak kozijn Kunststof verdiept kozijn Kunststof verdiept blokkozijn	Vaste haak beneden en boven
SP 1/70	Klemmontage in de dag	Schroefstift-montage
SP 1/60	Houten kozijn	Vaste haak beneden en boven, met veerklem
SP 1/5	Houten kozijn	Veerstift-montage
Basic A	Kunststof vlak kozijn Kunststof verdiept kozijn Kunststof verdiept blokkozijn Houten kozijn	Veerklem montage
Basic B	Kunststof vlak kozijn	Hoge/lage nok montage
Basic C	Aluminium kozijn	Anti slipdruppel beneden, hoge nok boven

Inklemhor Basic - Type A

Voor kunststof kozijn, vlak profiel

Montage d.m.v. veerklemmen L + R

Bestelmaten
Breedte = dagopeningsbreedte raamkozijn - 3 mm*
Hoogte = dagopeningshoogte raamkozijn - 3 mm

* - 6 mm indien de veerklemmen volledig binnen de kozijnrand komen.
Met name bij het 28 mm profiel.

Bij dit type worden aan de linker en rechterzijde ieder 2 veerklemmen geplaatst.

Aandachtspunten

- De beschikbare 'uitbouwdiepte' **A** bedraagt:
  bij een profiel van 28 mm: 14 mm
  bij een profiel van 34 mm: 20 mm
  bij een profiel van 43 mm: 29 mm

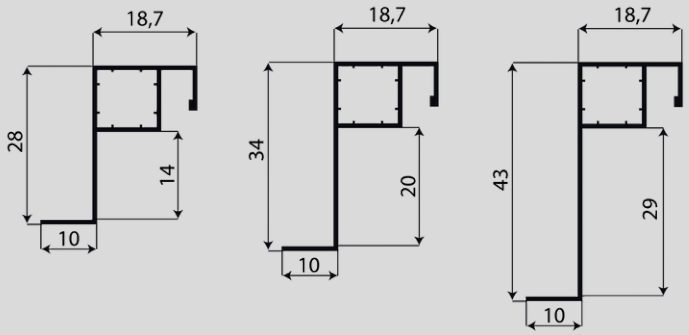

- Houd rekening met een evt. uitstekende lekdorpel op de vleugel
- Bij overschrijden van de hoogte/breedte van 1500 mm wordt een tussenprofiel toegepast.
- Gaas: grijs (FG) of antraciet (FA)

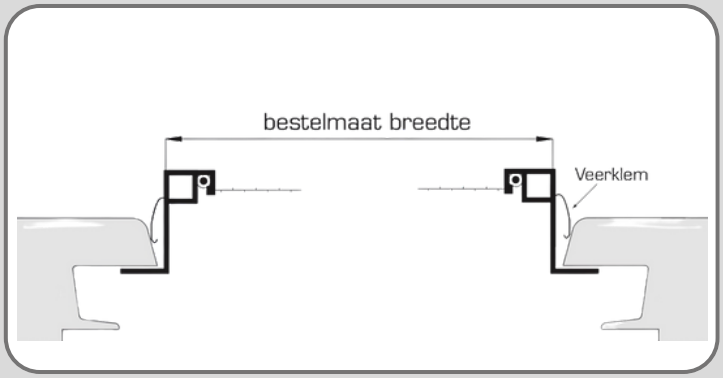

Bovenaanzicht (doorsnede)

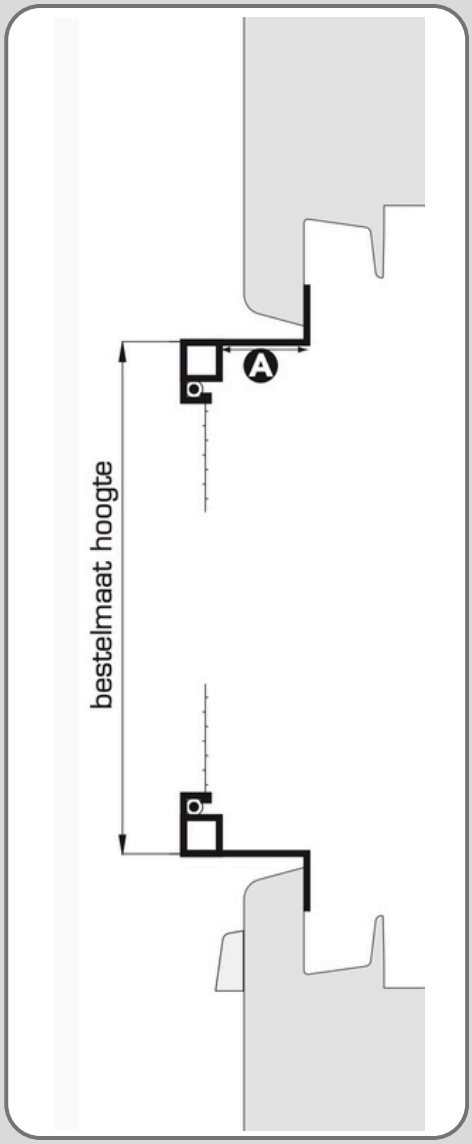

Zijaanzicht (doorsnede)

Inklemhor Basic - Type B

Voor kunststof kozijn, vlak profiel

Montage d.m.v. hoge/lage nok

Bestelmaten
Breedte = dagopeningsbreedte raamkozijn - 2 mm
Hoogte = dagopeningshoogte raamkozijn - 6 mm
Maat X = dikte raamkozijn. Deze maat bepaalt de positie van de nokken. Boven en onder kan maat X soms verschillen.

Bij dit type wordt aan de boven zijde een hoge nok en aan de onderzijde een lage nok geplaatst.

Aandachtspunten

- De beschikbare 'uitbouwdiepte' **A** bedraagt:
  bij een profiel van 28 mm: 14 mm
  bij een profiel van 34 mm: 20 mm
  bij een profiel van 43 mm: 29 mm

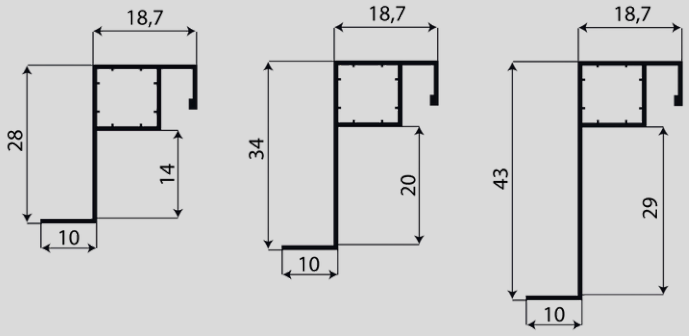

- Bij overschrijden van de hoogte/breedte van 1500 mm wordt een tussenprofiel toegepast.
- Gaas: grijs (FG) of antraciet (FA)

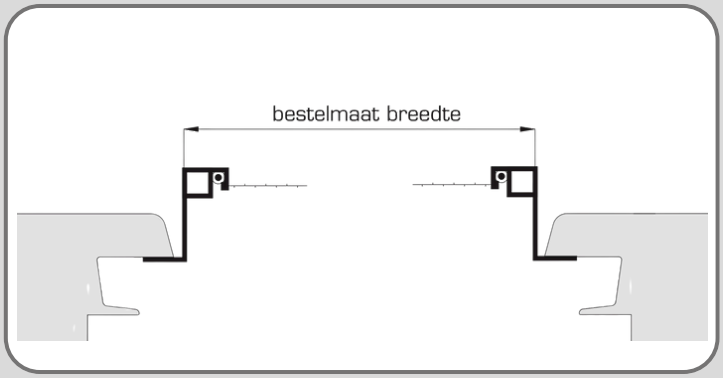

Bovenaanzicht (doorsnede)

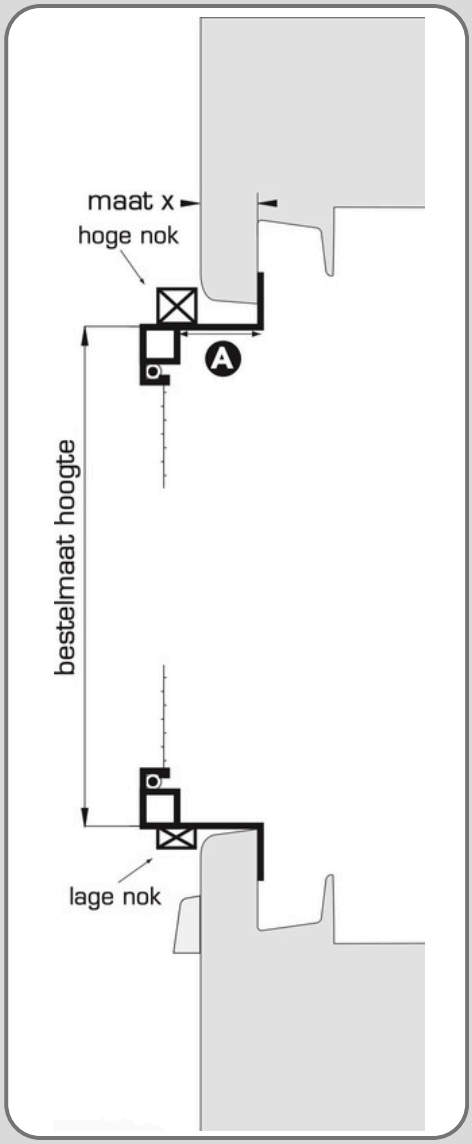

Zijaanzicht (doorsnede)

Inklemhor Basic - Type C

Voor aluminium kozijn, vlak profiel

Montage d.m.v. hoge nok boven, anti slipdruppel beneden

Bestelmaten
Breedte = dagopeningsbreedte raamkozijn - 2 mm
Hoogte = dagopeningshoogte raamkozijn - 4 mm
Maat X = dikte raamkozijn.
Deze maat bepaalt de positie van de nok en anti-slip druppel.
Boven en onder kan maat X soms verschillen.

Bij dit type wordt aan de boven zijde een hoge nok en aan de onderzijde een anti-slip druppel geplaatst.

Aandachtspunten

- De beschikbare 'uitbouwdiepte' **A** bedraagt:
  bij een profiel van 28 mm: 14 mm
  bij een profiel van 34 mm: 20 mm
  bij een profiel van 43 mm: 29 mm

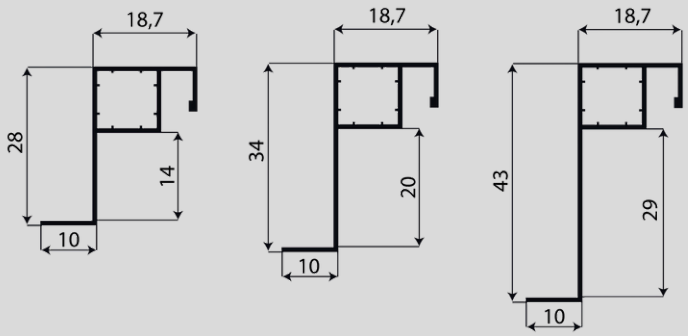

- Bij overschrijden van de hoogte/breedte van 1500 mm wordt een tussenprofiel toegepast.
- Gaas: grijs (FG) of antraciet (FA)

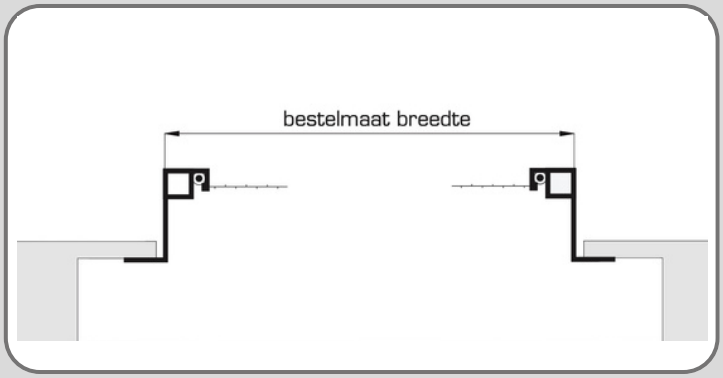

Bovenaanzicht (doorsnede)

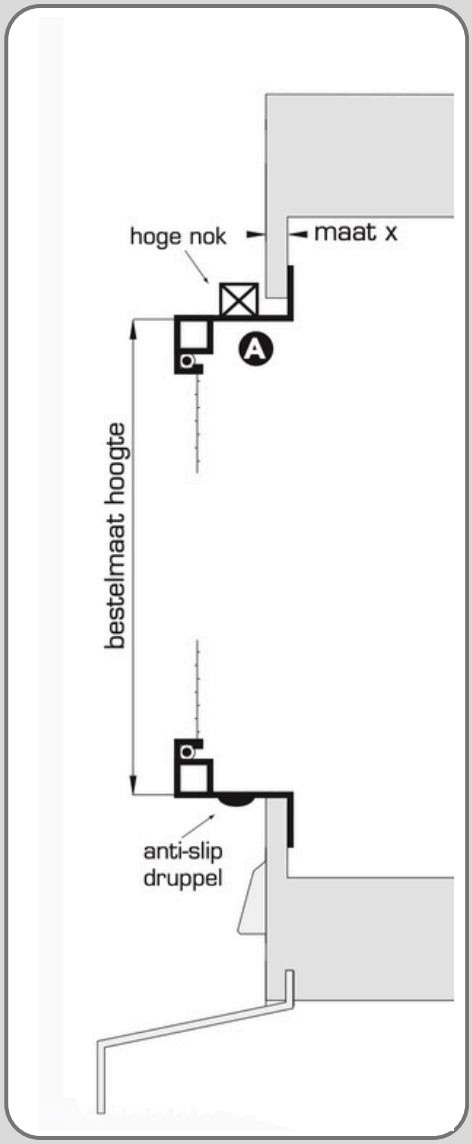

Zijaanzicht (doorsnede)

Inklemhor Basic - Type A

Voor houten kozijn

Montage d.m.v. veerklemmen L + R

Bestelmaten
Breedte = dagopeningsbreedte raamkozijn - 6 mm
Hoogte = gemeten hoogte raamkozijn* - 14 mm

Bij dit type worden aan de linker en rechterzijde ieder 2 veerklemmen geplaatst.

Aandachtspunten

- De beschikbare 'uitbouwdiepte' **A** bedraagt:
  bij een profiel van 28 mm: 14 mm
  bij een profiel van 34 mm: 20 mm
  bij een profiel van 43 mm: 29 mm

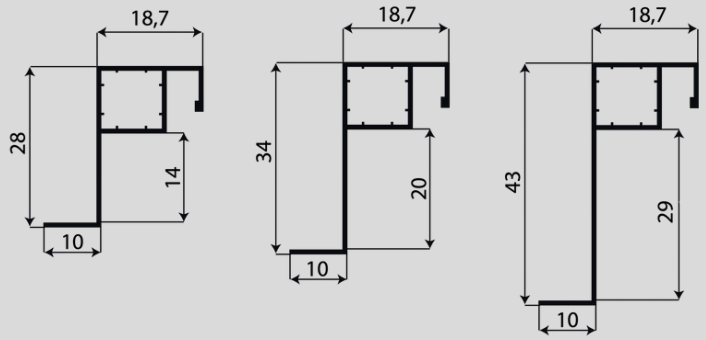

- Bij overschrijden van de hoogte/breedte van 1500 mm wordt een tussenprofiel toegepast.
- Bij dit type kozijn komt de onderste flens van de inklemhor boven op het aluminium onderprofiel van het kozijn te staan. De raamvleugel mag in geen geval uitsteken (vlakte half verzet). Indien dit wel het geval is kunt u als alternatief inzethor SP 1/5 toepassen.
- Gaas: grijs (FG) of antraciet (FA)

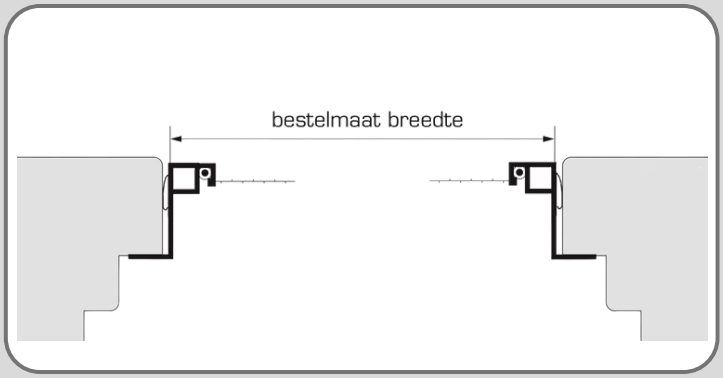

Bovenaanzicht (doorsnede)

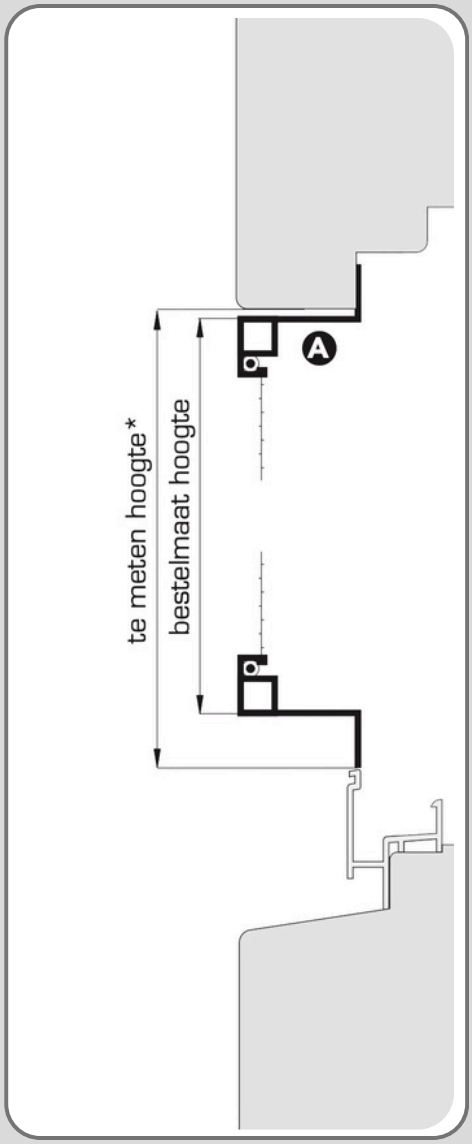

Zijaanzicht (doorsnede)

Inzethorren

Algemene productomschrijving

Enkele voordelen van deze inzethorren zijn dat meerdere types uitgevoerd worden met wereldwijd gepatenteerde verende montagehaken voor een zeer eenvoudige montage. Verder zijn de systemen aan de achterzijde voorzien van borstelafdichting om beschadiging en klapperen tegen te gaan. Handgrepen zijn bij deze types van buitenaf niet zichtbaar. Speciaal voor PVC ramen met renovatieprofiel is een speciale uitvoering ontwikkeld die ervoor zorgt dat de rubber afdichtingen van de ramen intact blijven en de ramen aan een eventueel politiekeurmerk 'VEILIG WONEN' blijven voldoen.

Toegepaste onderdelen

Alle onderdelen zijn uitgevoerd in slijtvaste materialen. Materialen zoals roestvrijstaal, aluminium (gepoedercoat of geëloxeerd) of vernikkeld messing worden hiervoor gebruikt. Bij onderdelen van kunststof worden uitsluitend UV-stabiele materialen toegepast die zijn afgestemd op het beoogde gebruik. Desondanks is het niet te voorkomen dat na jarenlange blootstelling aan UV-straling er mogelijk toch enige verkleuring kan ontstaan.

Frameconstructie

Alle profielen worden in verstek gezaagd en vastgeperst met aluminium hoekstukken en een kleine tolerantie. Dankzij de viervoudige persing en de grote massieve aluminium hoekstukken zijn de horren zeer bestand tegen o.a. kromtrekken, zelfs bij grote ramen. Als de breedte of hoogte bij inzethorren groter is dan 1500 mm, wordt er een extra zijvergrendeling toegepast

Ondersteuningshoek

Door gebruik van een ondersteuningshoek kan zelfs een kozijnsponning tot 44 mm worden overbrugd.

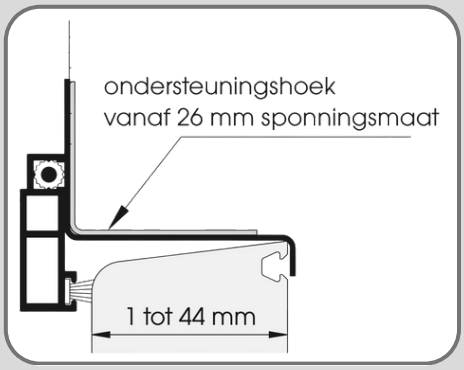

Bevestiging gepatenteerde geveerde montagehaak

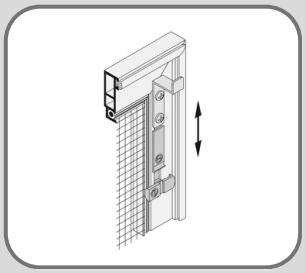

De bovenste roestvrijstalen verende montagehaken drukken de inzethor na het plaatsen in de kozijnsponning. Zo staat de inzethor stevig en zonder klapperen in het raam. Met een vergrendeling van de wereldwijd gepatenteerde geveerde montagehaak kan de inzethor extra worden geborgd. Door toepassing van deze haken wordt geen afbreuk gedaan aan het politiekeurmerk 'VEILIG WONEN'.

Handgreep

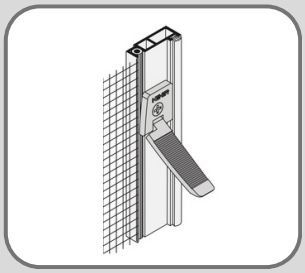

De in de profiellijst weggewerkte handgreep bestaat uit een nieuw ontwikkelde combinatie van kunststoffen en is daardoor zeer sterk. De handgreep is gemakkelijk te bedienen, wordt bij alle standaardkleuren in de bijpassende profielkleur geleverd en is vanaf de buitenkant niet zichtbaar. Toepasbaar bij:
SP 2/1, SP 2/17TP, 1/90, 1/92-93, 1/43 en 1/60.

Zijvergrendeling

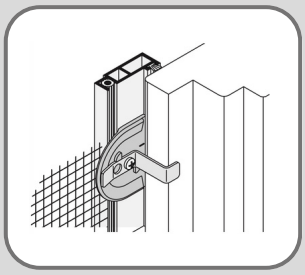

Inzethorren hoger dan 1.50 meter worden standaard voorzien van zijvergrendeling.

Bevestiging d.m.v. veerstiften bij houten kozijnen

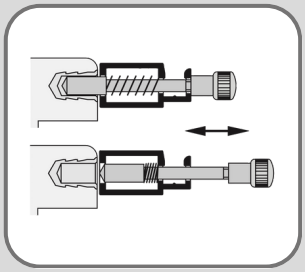

Bij horren voor houten kozijnen zijn aan beide zijden van de hor twee gaten geboord, waarin gelagerde roestvrijstalen veerstiften worden gemonteerd. Aan het uiteinde van deze veerstiften zitten centerpunten voor het aftekenen van de boorgaten in het kozijn. Om het hout te beschermen worden in de boorgaten roestvrijstalen busjes gemonteerd. De veerstiften passen perfect in deze busjes. Bij dit type horren zijn geen handgrepen nodig.

Inzethorren

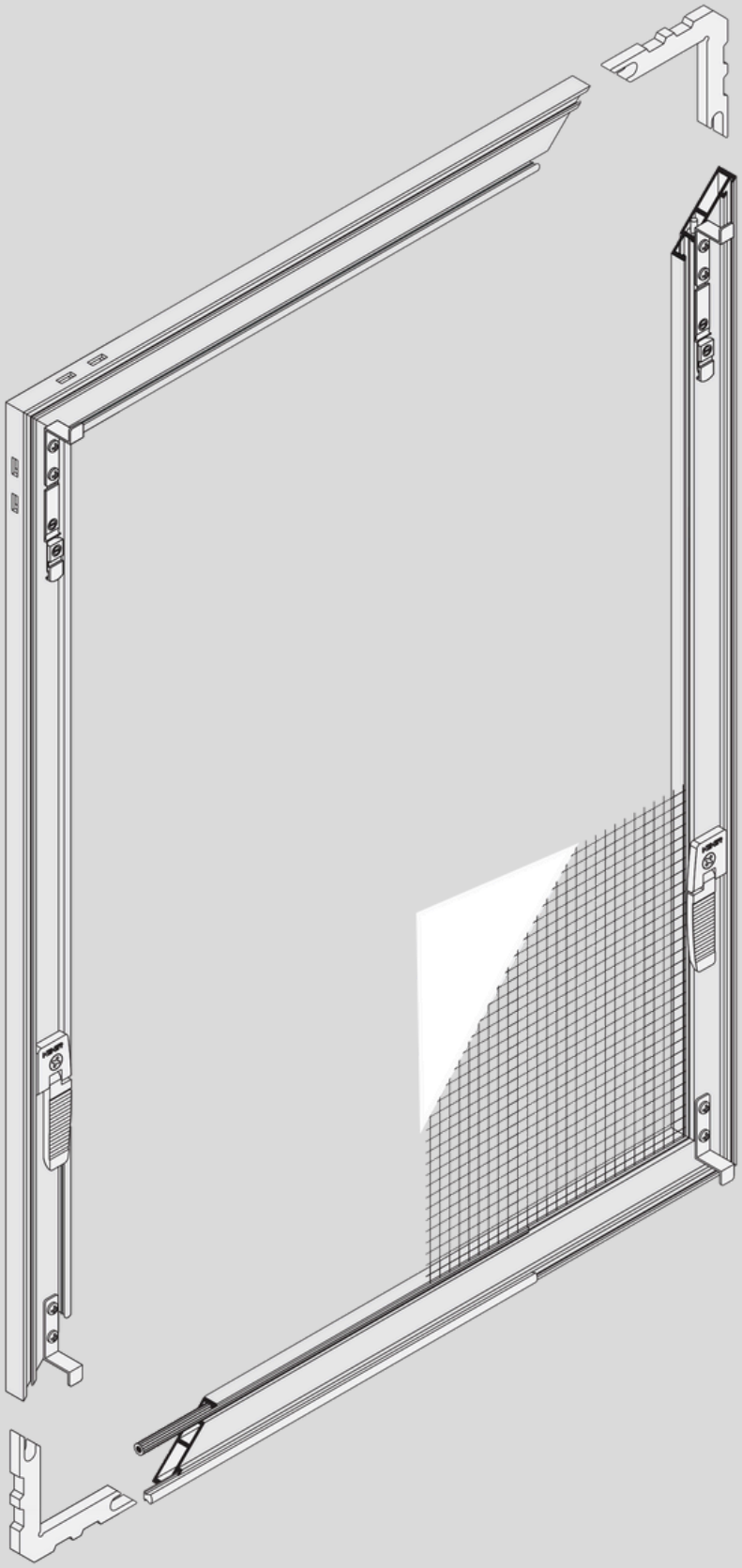

Inzethor SP 2/1

Geschikt voor kunststof en aluminium vlak kozijn

Montage d.m.v. vaste haak beneden, veerhaak boven

Bestelmaten
Breedte = dagopeningsbreedte raamkozijn + 28 mm
Hoogte = dagopeningshoogte raamkozijn. + 31 mm
Maat X = dikte raamkozijn (deze maat kan boven en onder verschillen)

Aandachtspunten
A Benodigde ruimte aan de bovenkant van het kozijn minimaal 25 mm.
B Benodigde ruimte links en rechts minimaal 15 mm.
C Afstand tussen het waterafvoerkapje en de rand van het kozijn minimaal 14 mm.
D Horprofiel ligt 14 mm buiten het kozijn.

- Afstand tussen een eventuele rolluikgeleiding en het kozijn moet minimaal 15 mm bedragen.
- De overlapping van 14 mm is bij een sterk afgerond kozijnprofiel niet voldoende.

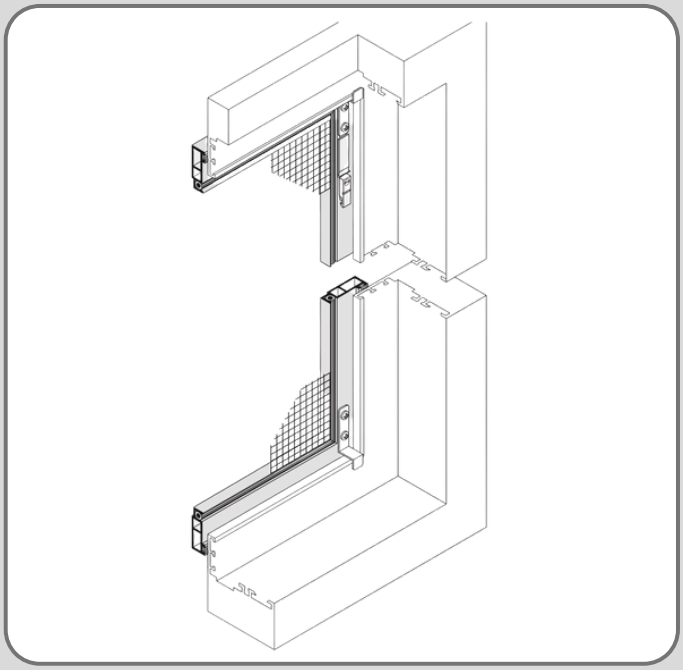

3D binnenaanzicht

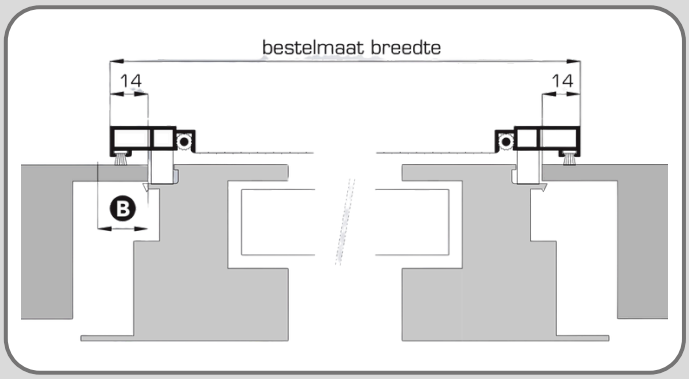

Bovenaanzicht (doorsnede)

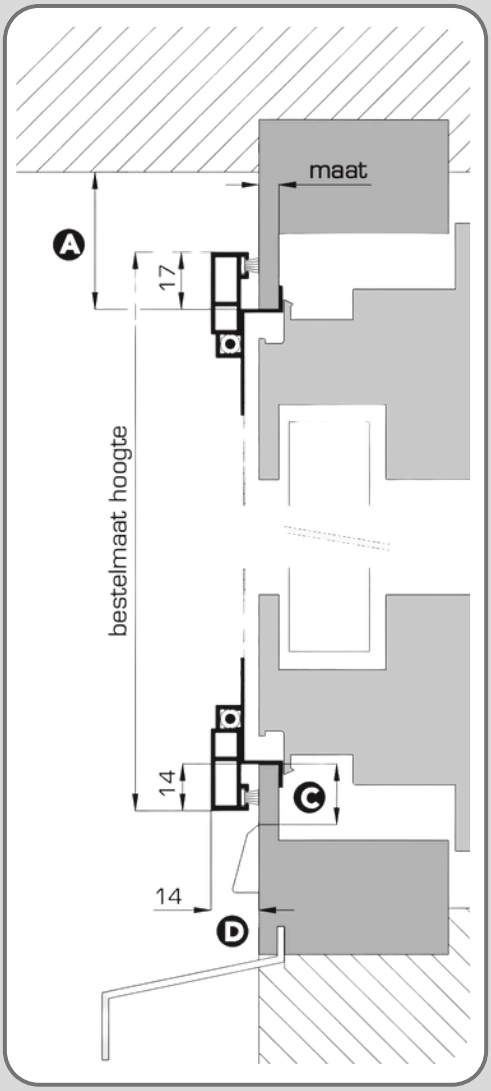

Zijaanzicht (doorsnede)

Inzethor SP 2/17

Geschikt voor aluminium verdiept kozijn

Montage d.m.v. vaste haak beneden, draaihaak zijdelings

Bestelmaten
Breedte = dagopeningsbreedte raamkozijn + 28 mm
Hoogte = dagopeningshoogte raamkozijn. + 31 mm
Maat X = dikte raamkozijn (deze maat kan boven en onder verschillen)

Aandachtspunten
A Benodigde ruimte rondom minimaal 7 mm.

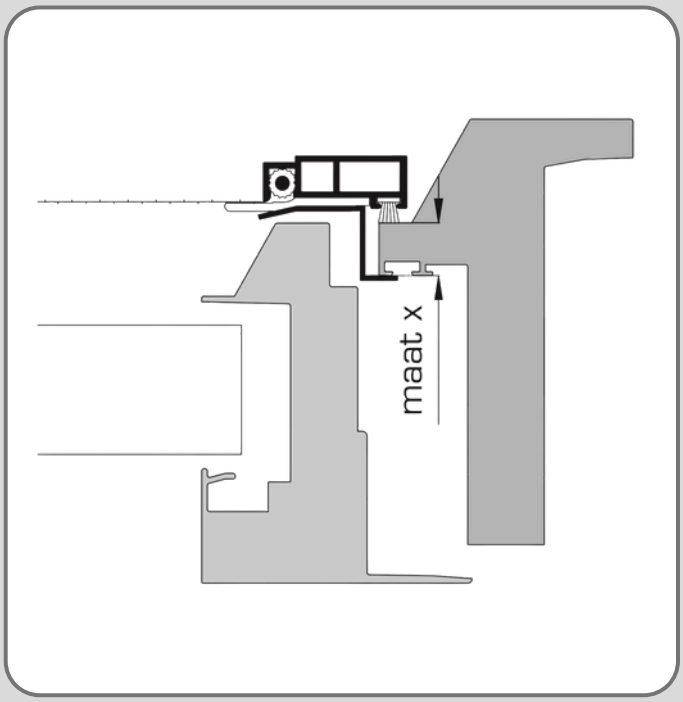

Bovenaanzicht (doorsnede) bovenzijde

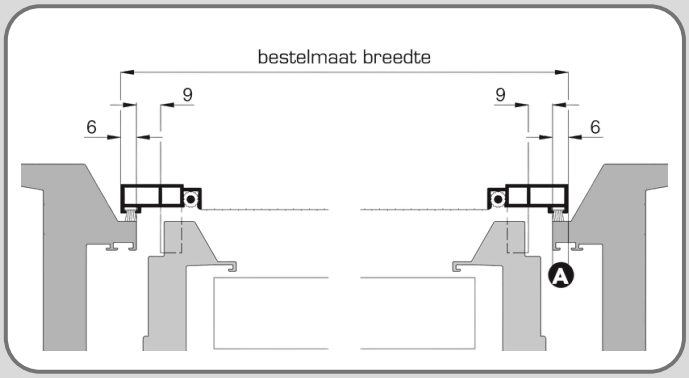

Bovenaanzicht (doorsnede)

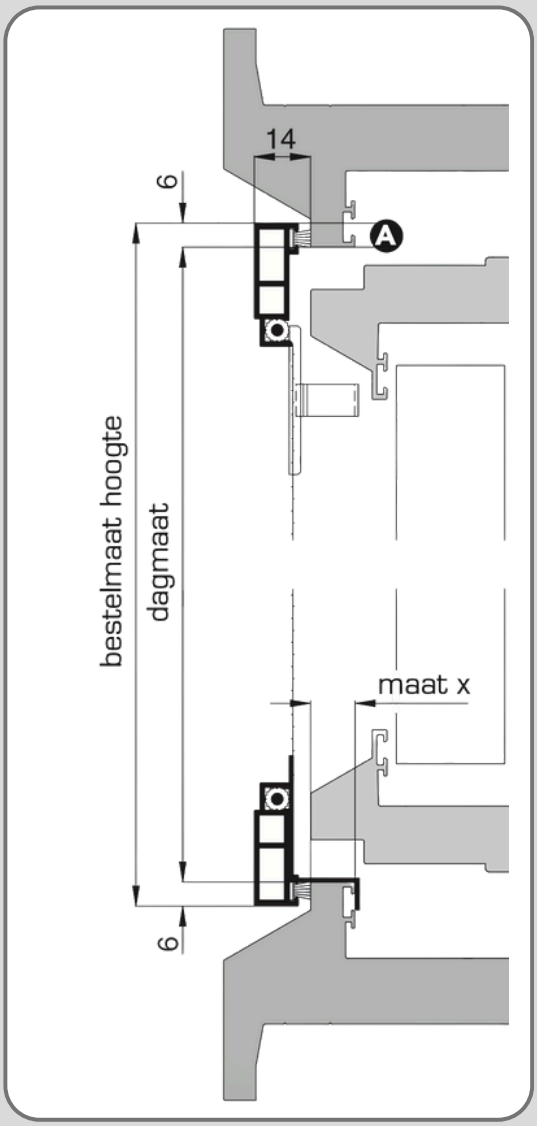

Zijaanzicht (doorsnede)

Inzethor SP 1/90

Geschikt voor kunststof verdiept kozijn

Montage d.m.v. vaste haak beneden, draaihaak zijdelings (renovatieprofiel)

Bestelmaten
Breedte = dagopeningsbreedte raamkozijn
Hoogte = dagopeningshoogte raamkozijn

Aandachtspunten
A Houd rekening met een eventuele lekdorpel of ventilatierooster op de vleugel; in dit geval alternatief SP 1/92 of 1/93 toepassen.

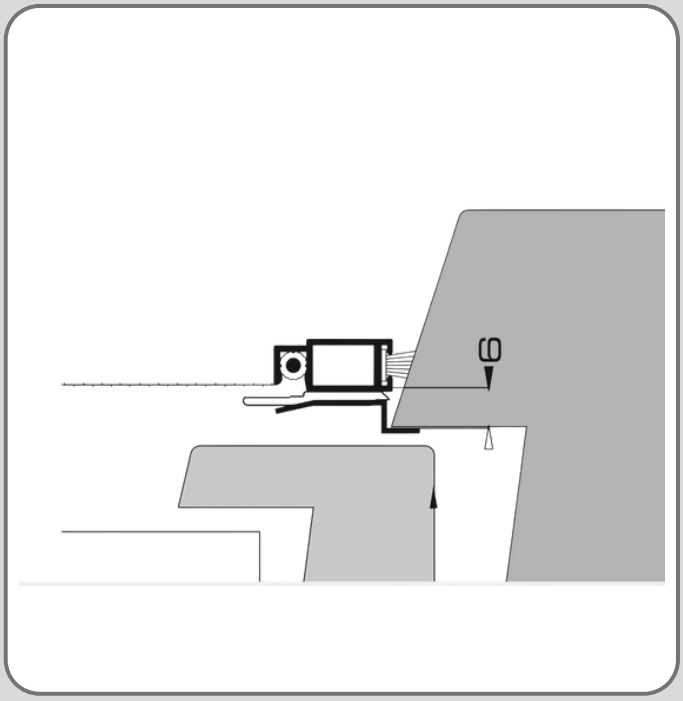

Bovenaanzicht (doorsnede)

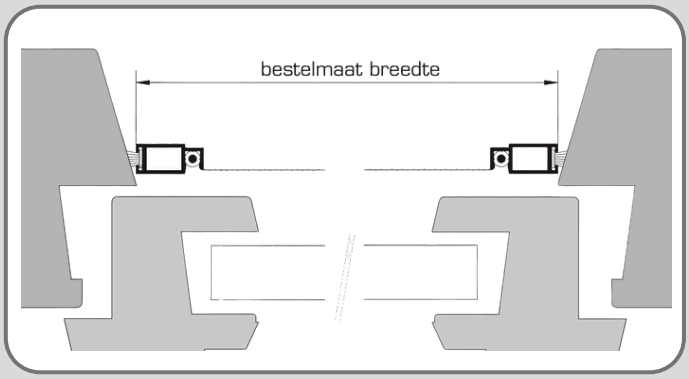

Bovenaanzicht (doorsnede)

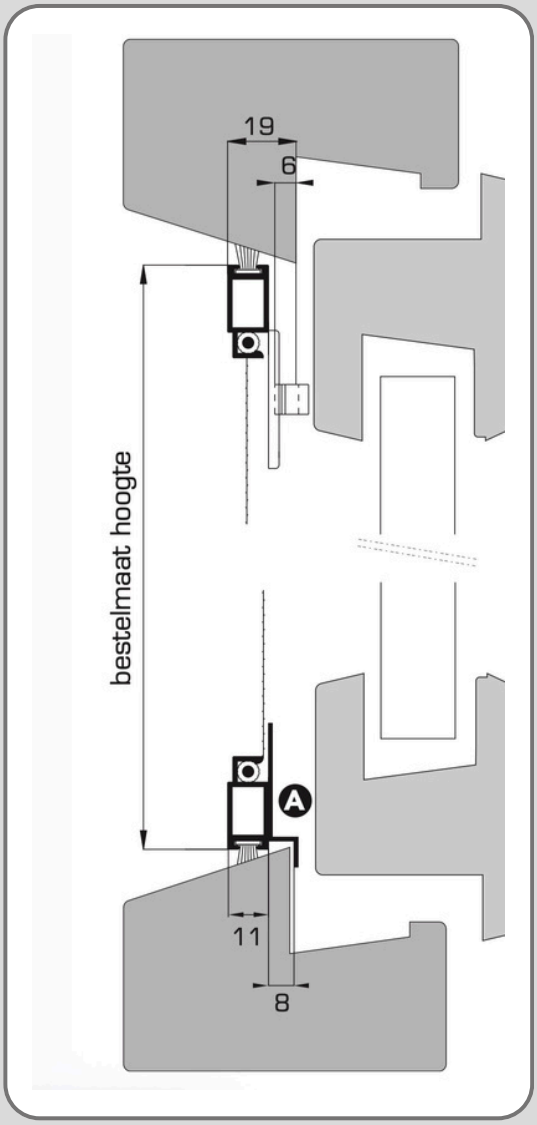

Zijaanzicht (doorsnede)

Inzethor SP 1/92

Geschikt voor kunststof verdiept kozijn, met regendorpel of luchtrooster

Montage d.m.v. vaste haak beneden, draaihaak zijdelings 15° schuinte

Bestelmaten
Breedte = dagopeningsbreedte raamkozijn + 4 mm
Hoogte = dagopeningshoogte raamkozijn + 4 mm

Aandachtspunten
A Houd rekening met een eventuele lekdorpel op de vleugel. Deze mag max. 20 mm uitsteken gemeten vanaf de dagmaat.

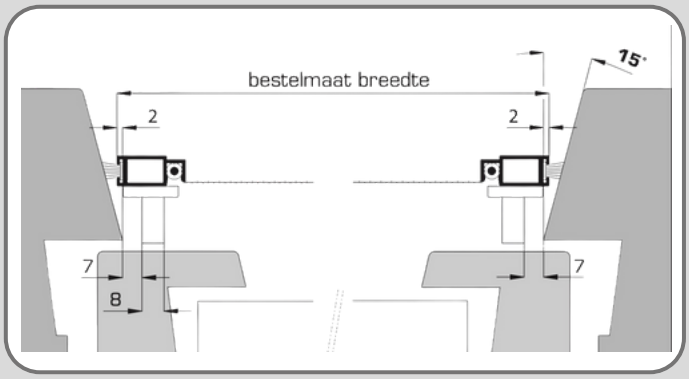

Bovenaanzicht (doorsnede)

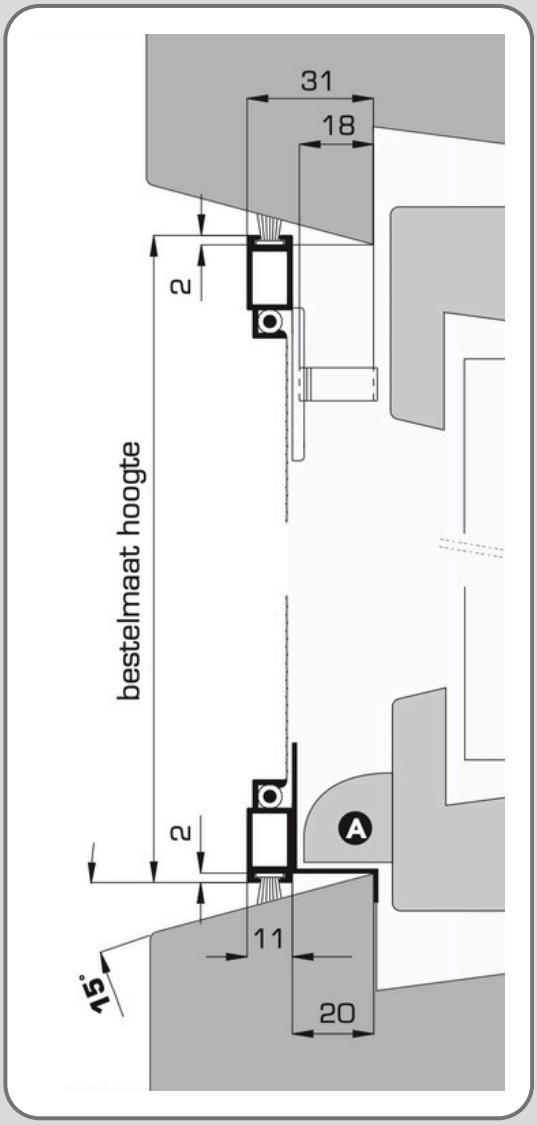

Zijaanzicht (doorsnede)

Inzethor SP 1/93

Geschikt voor kunststof verdiept kozijn, met regendorpel of luchtrooster

Montage d.m.v. vaste haak beneden, draaihaak zijdelings 25° schuinte

Bestelmaten
Breedte = dagopeningsbreedte raamkozijn + 14 mm
Hoogte = dagopeningshoogte raamkozijn + 14 mm

Aandachtspunten
A Houd rekening met een eventuele lekdorpel op de vleugel. Deze mag max. 20 mm uitsteken gemeten vanaf de dagmaat.

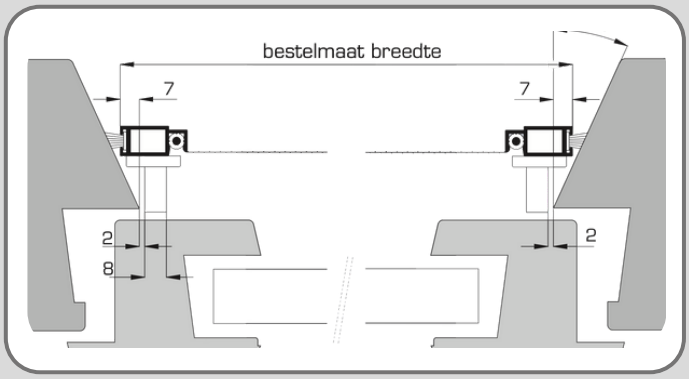

Bovenaanzicht (doorsnede)

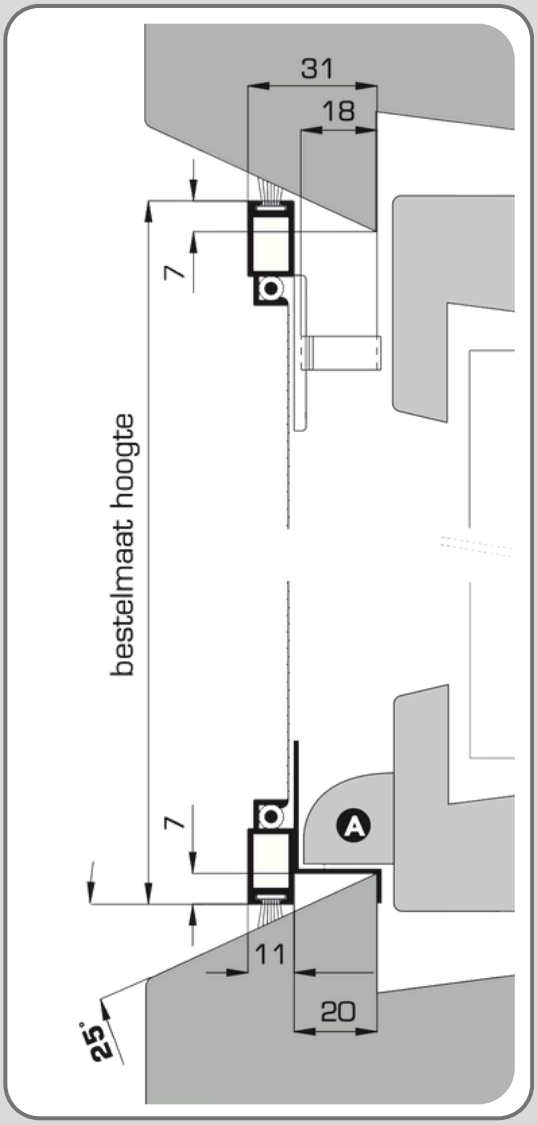

Zijaanzicht (doorsnede)

Inzethor SP 1/43

Geschikt voor kunststof kozijn, vlak / verdiept / verdiept blokprofiel

Montage d.m.v. vaste haak beneden en boven, klemt op borstel

Bestelmaten
Breedte = dagopeningsbreedte raamkozijn - 4 mm
Hoogte = dagopeningshoogte raamkozijn - 4 mm

Opmerking
Dit type wordt d.m.v. vaste montagehaken van binnenuit in de raam-opening gedrukt en zal vastklemmen door de rondom aangebrachte borstelafdichting. Voorwaarde is wel dat de kozijnrand, waarop de borstels klemmen schuin naar buiten afloopt.

Aandachtspunten
- Houd rekening met een evt. uitstekende lekdorpel ofventilatierooster op de vleugel.
- Als standaard haakmaat wordt 5 mm gebruikt.
- Indien de kozijndiepte afwijkt dient u zelf de haakmaat aan te geven.

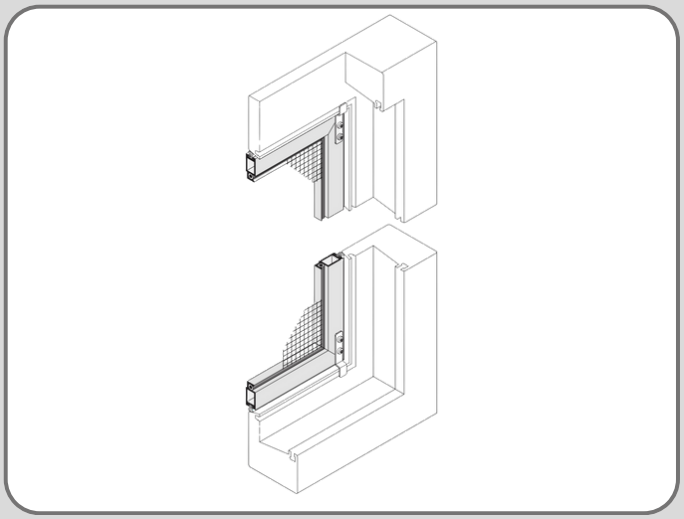

3D binnenaanzicht

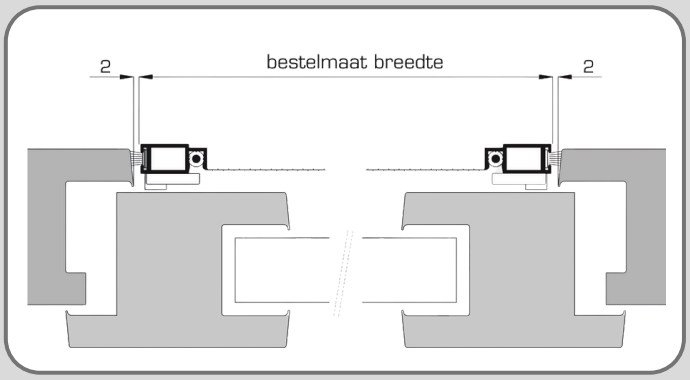

Bovenaanzicht (doorsnede)

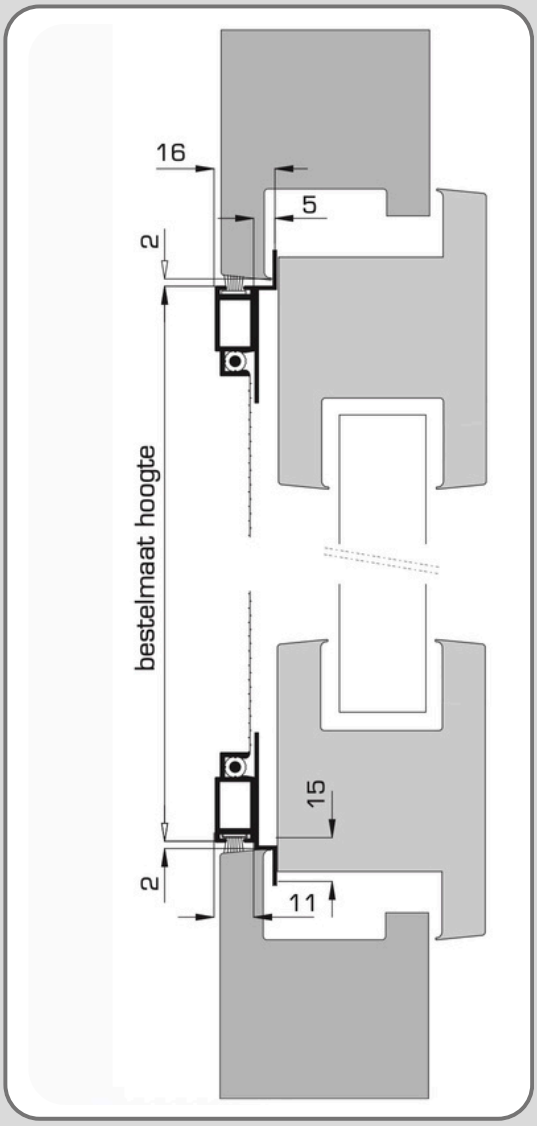

Zijaanzicht (doorsnede)

Inzethor SP 1/70

Geschikt voor klemmontage tussen muur of kozijnstijl

Montage d.m.v. schroefstiften

Bestelmaten
Breedte = dagopeningsbreedte raamkozijn - 11 mm
Hoogte = dagopeningshoogte raamkozijn - 11 mm

Aandachtspunten
- Schroefstiften zijn voorzien van rubber dopjes en worden d.m.v. een imbussleutel vastgeklemd tussen muur- of kozijnstijl
- Schroefstift inclusief rubber dopje kan maximaal 16 mm buiten het horprofiel uitgedraaid worden
- De rubber dopjes indien nodig inkorten, afhankelijk van de situatie ter plekke

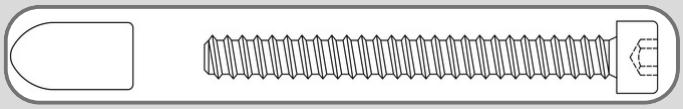

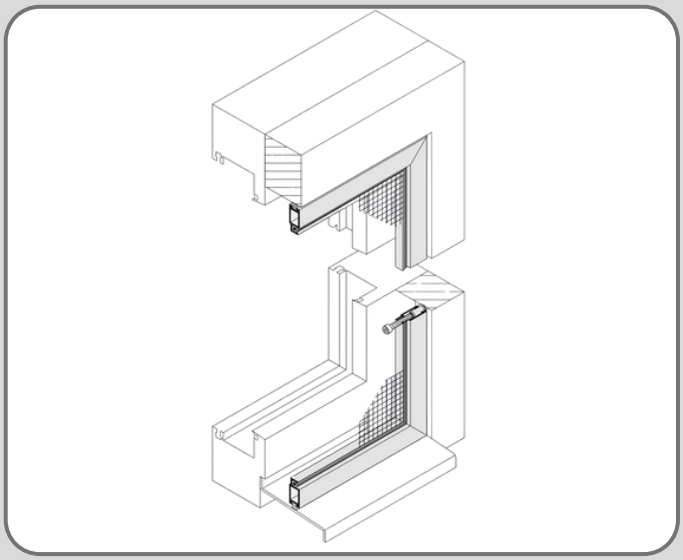

3D binnenaanzicht

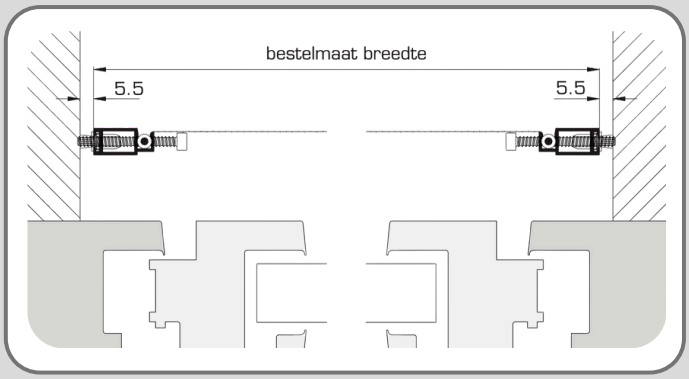

Bovenaanzicht (doorsnede)

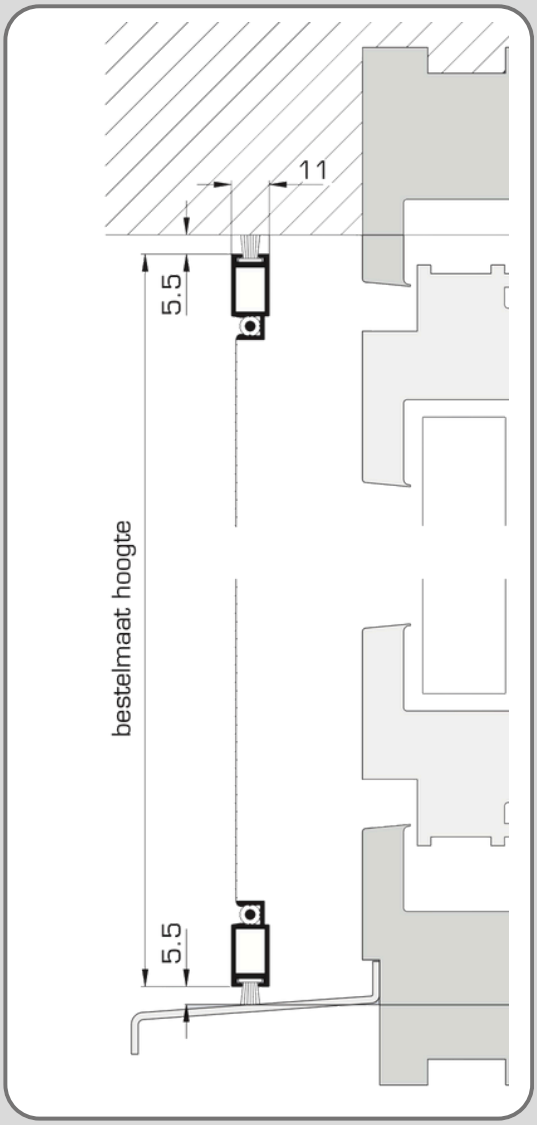

Zijaanzicht (doorsnede)

Inzethor SP 1/60

Geschikt voor houten kozijn met alu regendorpel

Montage d.m.v. vaste haak boven en beneden + boven veerklem

Geschikt voor
Houten kozijnen, draaikiep.
Montage/plaatsing van binnenuit.

Bestelmaten
Breedte = dagopeningsbreedte raamkozijn - 7 mm
Hoogte = dagopeningshoogte raamkozijn + 11 mm

Opmerking
Dagopeningshoogte gemeten vanaf bovenzijde aluminium afwateringsprofiel.

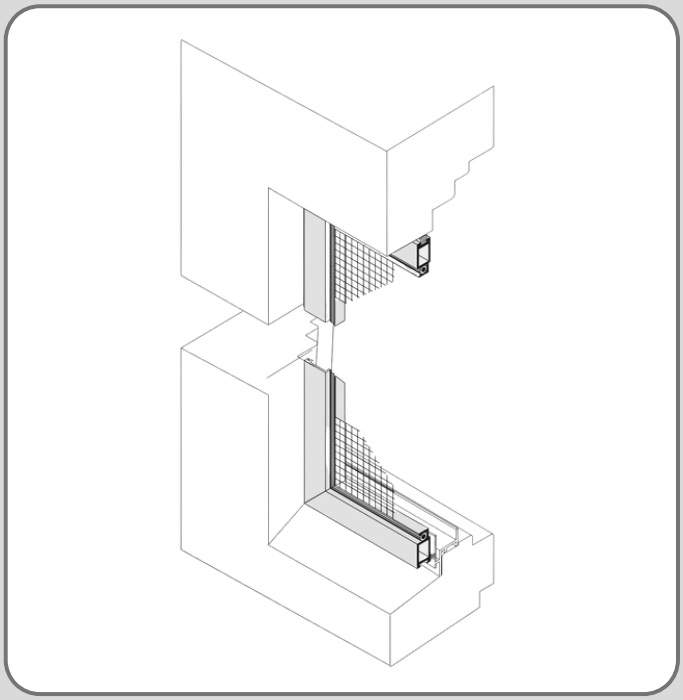

3D binnenaanzicht

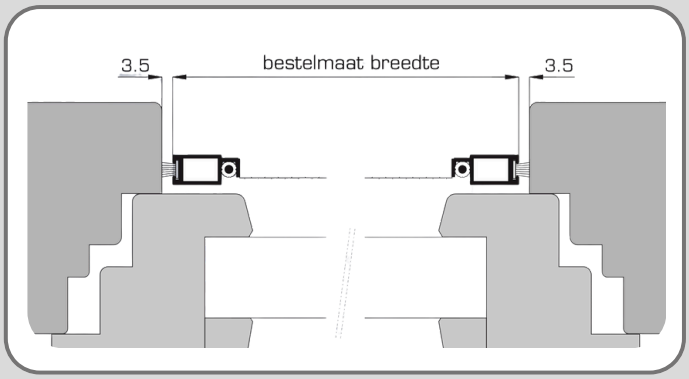

Bovenaanzicht (doorsnede)

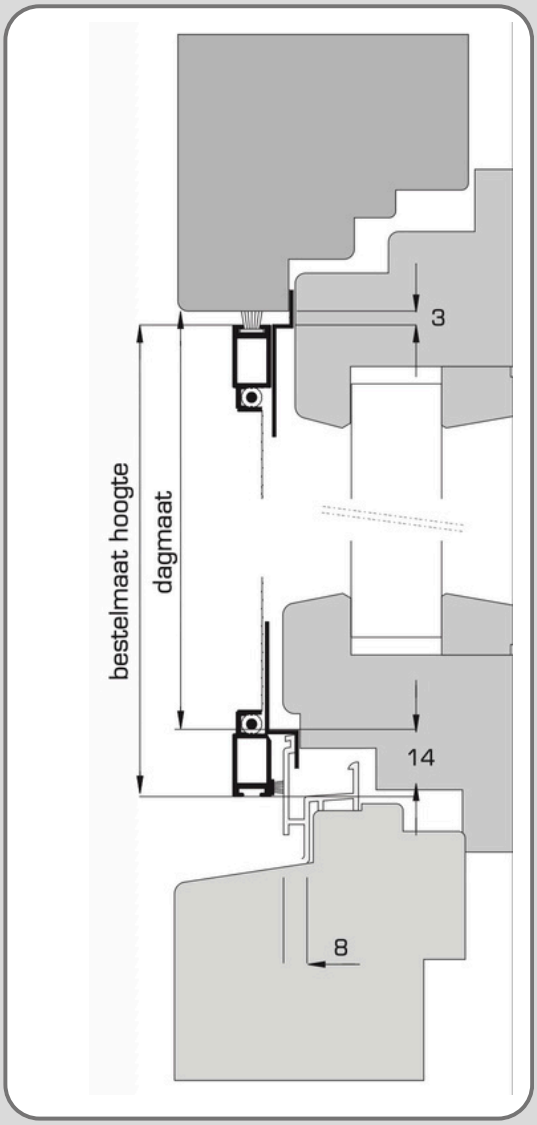

Zijaanzicht (doorsnede)

Inzethor SP 1/5

Geschikt voor houten kozijn

Montage d.m.v. veerstiften

Geschikt voor
Houten kozijnen, draaikiep.
Montage/plaatsing van binnenuit.

Bestelmaten
Breedte = dagopeningsbreedte raamkozijn - 7 mm
Hoogte = dagopeningshoogte raamkozijn - 7 mm

Opmerking
Dit type wordt geleverd inclusief de kozijnhulzen voor de veerstiften.

Montageadvies
Maak bij veerstiften gebruik van de montageset 78 30 361 0000 00 (zie pagina 62). Teken alle boorgaten aan door de hor in de opening te plaatsen en vervolgens met een hamertje op de stiften te tikken. Werk 1 zijde eerst helemaal af, daarna de andere zijde.

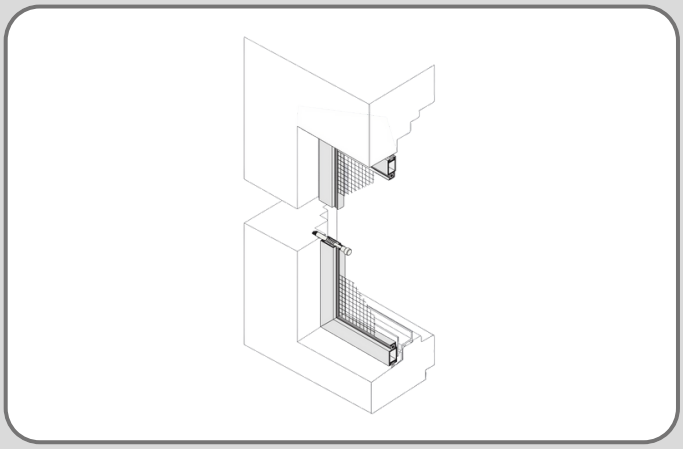

3D binnenaanzicht

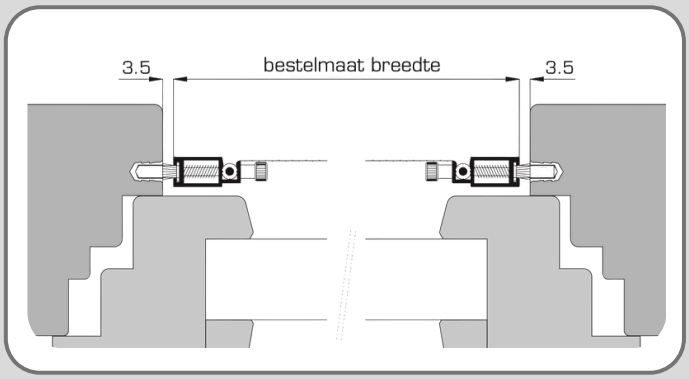

Bovenaanzicht (doorsnede)

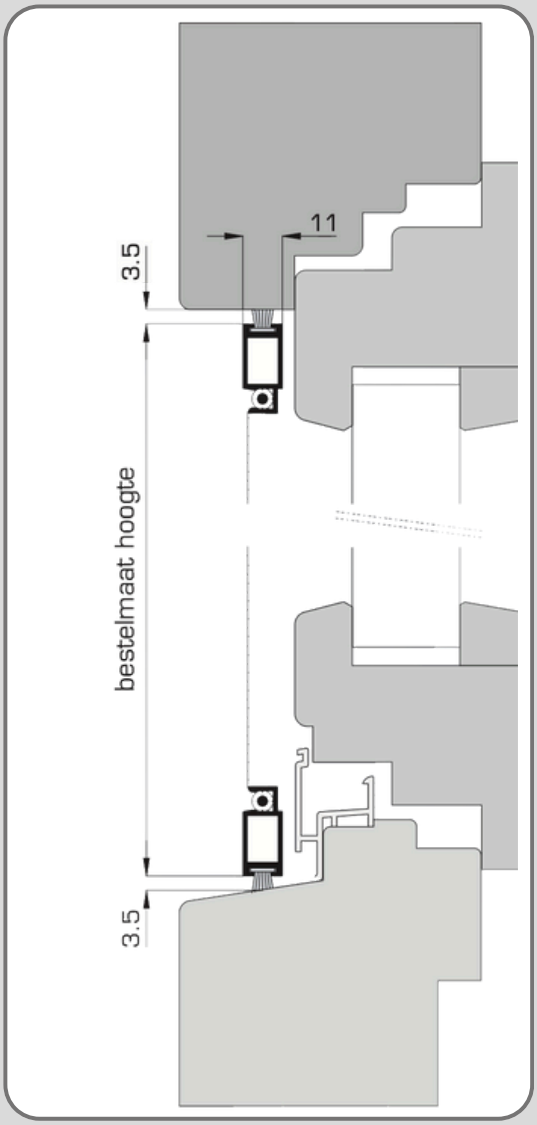

Zijaanzicht (doorsnede)

Overzicht rolhorren

Raamrolhorren	In de dag	Op de dag
RO 4/2 Montage door schroeven of plakken	•	•
RO 4/1 met onderlijst Montage door schroeven of plakken	•	•
RO 5/2 Montage door schroeven of plakken	•	•
RO 5/11 Montage door schroeven of plakken	•	•
Rolhor Basic Montage door schroeven of plakken	•	•

Dakraamrolhorren	In de dag	Op de dag
RO 4/7 Montage door schroeven		•
RO 5/11 Montage door schroeven		•
Rolhor Basic Montage door schroeven	•	•

Rolhorren RO4

Algemene productomschrijving

Gaasafrolrand

Door de gaasafrolrand blijft het gaas altijd strak gespannen en kunnen insecten niet via de cassette binnenkomen. Verder is er door de centrale positie van het gaas plaats voor de bedieningslijst (eenvoudige bediening ook bij krappe inbouwsituaties).

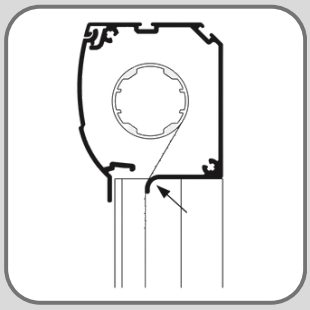

Demonteerbare voorkap van de cassette

De deksel van de cassette kan ook in gemonteerde toestand eenvoudigworden geopend. Zo kan de gaasrol gedemonteerd worden of de veerkracht via een speciale voorspanner eenvoudig worden afgesteld. Via het stelblokje aan de rechterzijde kan de schuinte van de gaasrol worden bijgesteld.

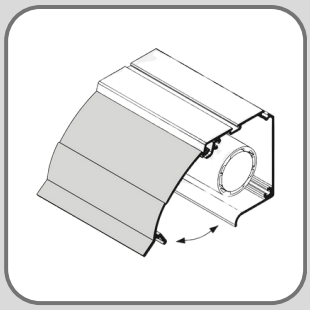

Bedieningslijst met geïntegreerde sluiting

De bedieningslijst is met één hand te bedienen en heeft een zijdelingse sluiting, waarbij de stopper in hoogte kan worden afgesteld. Deze techniek is zeer duurzaam en biedt een oplossing voor problemen die veroorzaakt worden bij bijvoorbeeld een scheve vensterbank. Verder is voor het ontgrendelen van de sluiting geen handeling naar beneden nodig. De borstelafdichting kan (per type afhankelijk) zowel naar beneden (vensterbank) als naar het kozijn besteld worden.

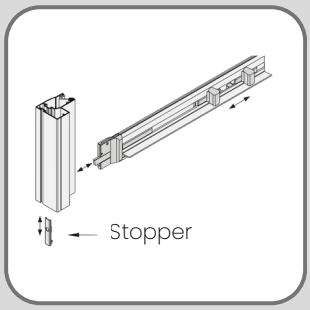

Extra tussenstop

Met nog een stopper kan een extra tussenstop worden geplaatst.

Bedieningstang

Voor een eenvoudige bediening bij hoge rolhorren uit de serie RO4 en RO5 kan het bedieningsprofiel met een bedieningstang aan een bedieningslus naar onder getrokken worden. De bedieningsstang kan na gebruik op een haakje aan de zijgeleiding opgehangen worden.

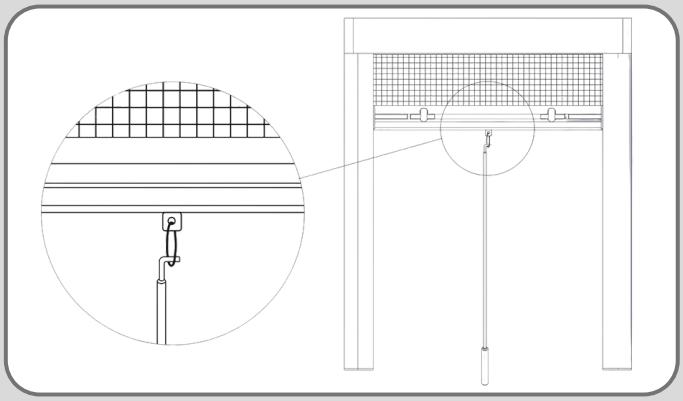

Geleider

De zeer stabiele geleider beschikt over aparte montagekamers. Dat maakt het monteren aanzienlijk eenvoudiger. Daarnaast is door de vlakke achterzijde van de geleiders en cassette het monteren d.m.v. tape een steeds meer toegepaste optie. De raamrolhorren hebben een unieke zijgeleidingconstructie, die ervoor zorgt dat het gaas wordt vastgehouden in de geleiding. Zou het onverhoopt toch uit de geleiding komen, dan corrigeert het systeem zich automatisch zodra de hor weer bedient wordt.

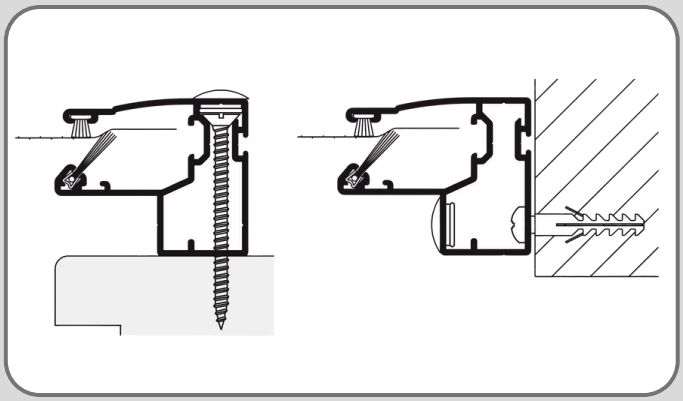

Softraise

Alle rolhorren zijn standaard voor-zien van een softraise, die soepel en geremd naar boven lopen van het gaas waarborgt. De aangegeven minimale breedtematen zijn inclusief de ingebouwde softraise. Indien nodig kan de rolhor uitgevoerd worden zonder softraise. De minimale breedte is dan 50 mm kleiner.

Een combinatie van Transpatec® TTA gaas zonder softraise is niet aan te raden!

Rolhorren

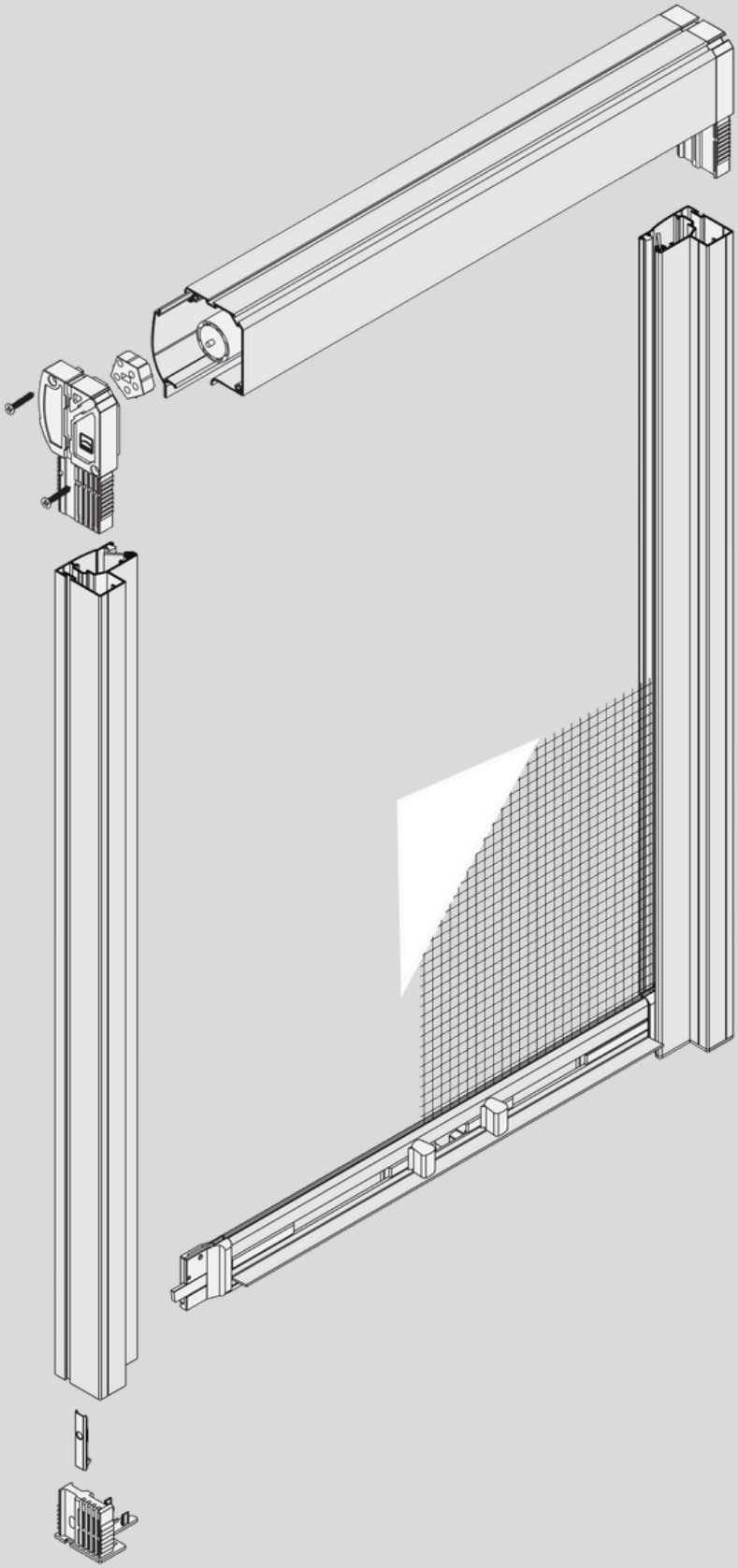

Rolhor RO 4/2

Montage binnen of buiten

Geschikt voor
Montage 'in de dag'.
Montage 'op de dag'

Bestelmaten bij montage 'in de dag'
Cassettebreedte = dagopeningsbreedte -2 mm
Totale hoogte = dagopeningshoogte - 2 mm

Bestelmaten bij montage 'op de dag'
Cassettebreedte = dagopeningsbreedte + 89 mm
Totale hoogte = dagopeningshoogte + 91 mm

Let op

- Dit type is geschik voor montage zowel aan de binnenzijde als aan de buitenzijde. Afhankelijk van de montage wordt de positie van het bedieningsprofiel bepaald. Dit kan achteraf niet zonder meer gedraaid worden.
- Bij de bestelling dient u altijd aan te geven: montage binnen of buiten, en bediening binnen of buiten.
- Indien geen vensterbank aanwezig is kan optioneel een vensterbank profiel 40 x 15 x 2 mm bij geleverd worden.

Minimale breedte = 480 mm (incl. softraise)
Maximale breedte = 2000 mm
Maximale hoogte = 2800 mm

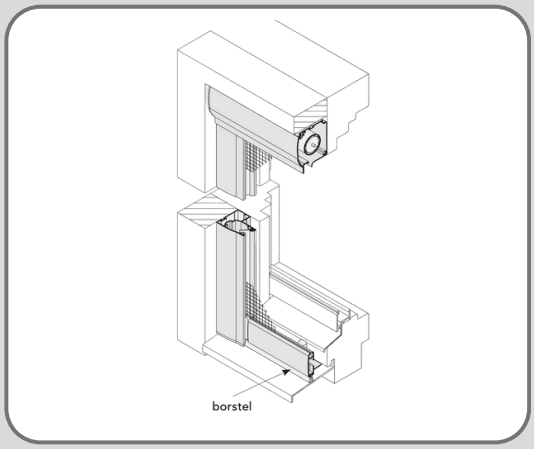

3D binnenaanzicht

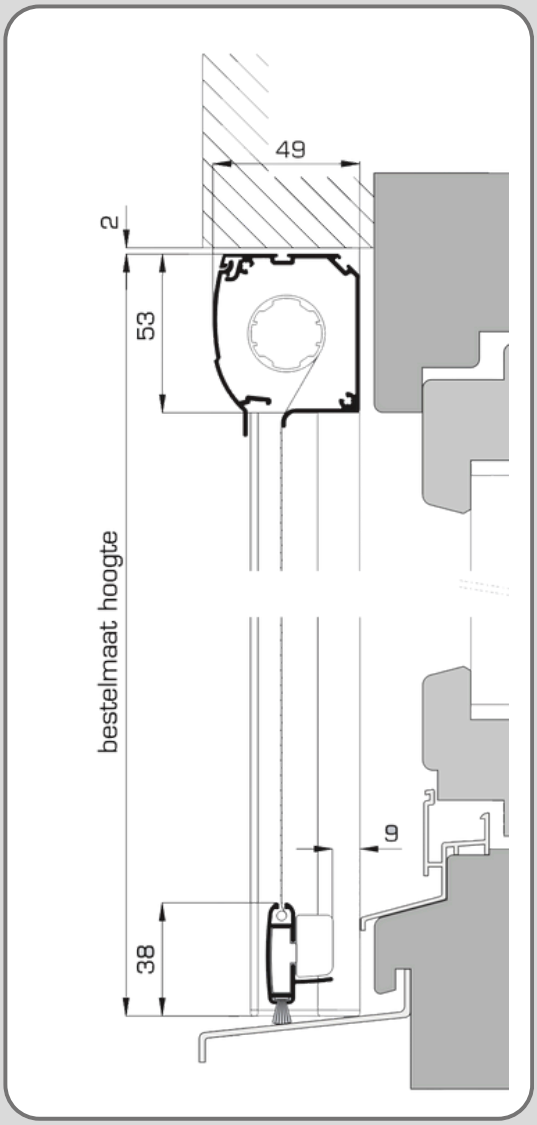

Zijaanzicht (doorsnede)

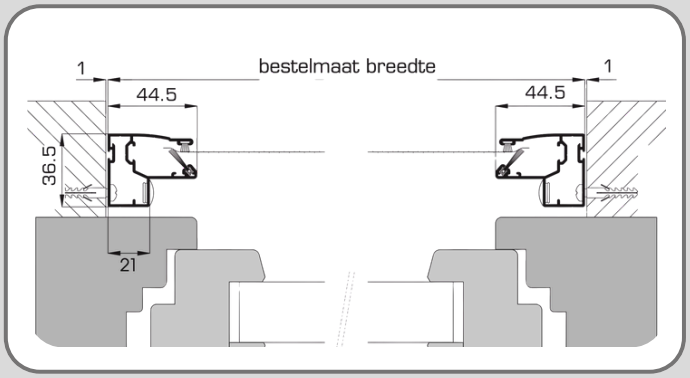

Bovenaanzicht (doorsnede)

Dakraamrolhor RO 4/7

Geschikt voor
Montage 'op de dag'

Bestelmaten bij montage 'op de dag'
Breedte = 'in de dag' breedte + 89 mm
Hoogte = 'in de dag' hoogte + 73 mm

Aandachtspunten
A Opbouwmogelijkheid controleren
- Alternatief: Type RO 4/2 met vensterbankprofiel 40 x 15 x 2 mm.

Minimale breedte = 480 mm (incl. softraise)
Maximale breedte = 1600 mm
Maximale hoogte = 2000 mm

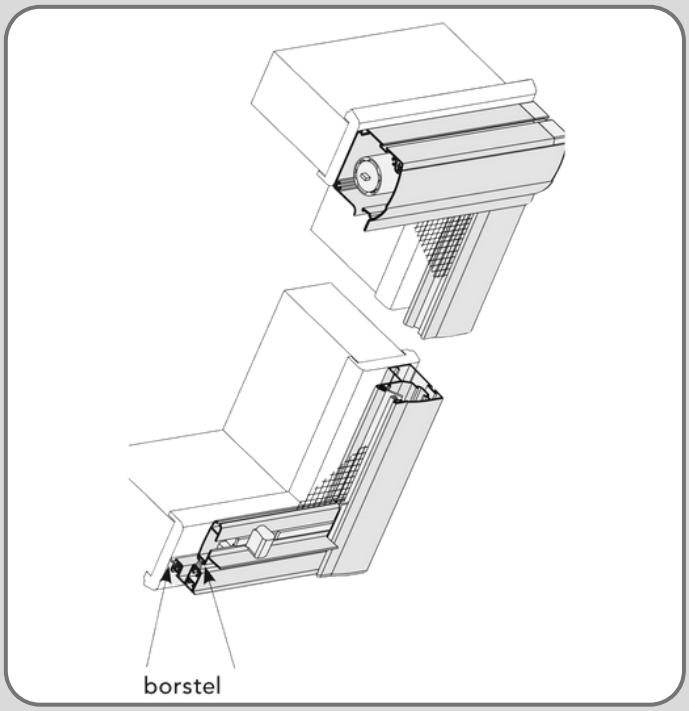

3D binnenaanzicht

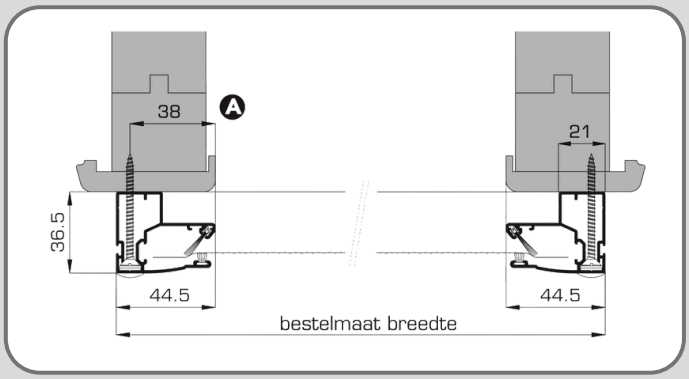

Bovenaanzicht (doorsnede)

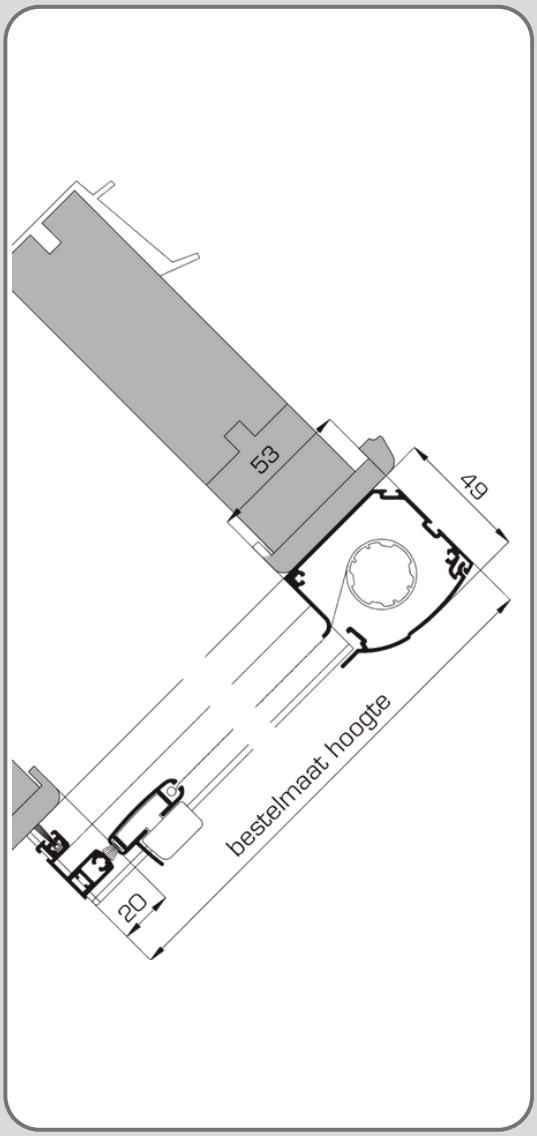

Zijaanzicht (doorsnede)

Raamrolhorren RO 5

Algemene productomschrijving

Bedieningstang

Voor een eenvoudige bediening bij hoge rolhorren uit de serie RO4 en RO5 kan het bedieningsprofiel met een bedieningstang aan een bedieningslus naar onder getrokken worden. De bedieningsstang kan na gebruik op een haakje aan de zijgeleiding opgehangen worden.

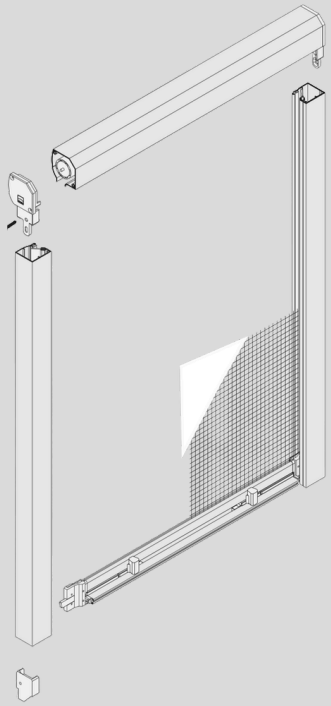

Softraise

Alle rolhorren zijn standaard voorzien van een softraise, die soepel en geremd naar boven lopen van het gaas waarborgt. De aangegeven minimale breedtematen zijn inclusief de ingebouwde softraise. Indien nodig kan de rolhor uitgevoerd worden zonder softraise. De minimale breedte is dan 50 mm kleiner.

Een combinatie van Transpatec® TTA gaas zonder softraise is niet aan te raden!

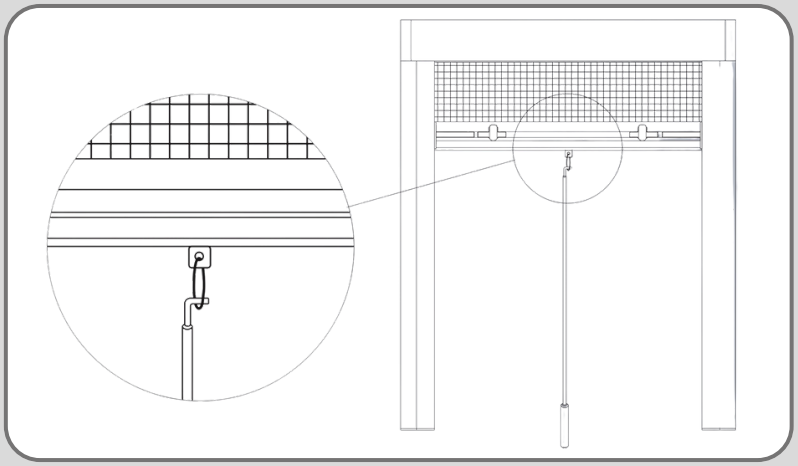

Bedieningslijst met geïntegreerde sluiting

De bedieningslijst is met twee handen te bedienen en heeft een zijdelingse sluiting, waarbij de stopper in hoogte kan worden afgesteld. Verder is voor het ontgrendelen van de sluiting geen handeling naar beneden nodig (montage op de vensterbank). De borstelafdichting kan zowel naar beneden (vensterbank) als naar het kozijn geplaatst worden. Optioneel kan een eenhandsbediening worden toegepast.

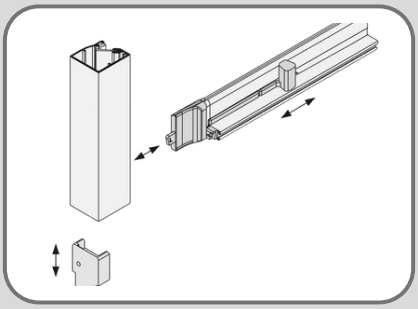

Extra tussenstop

Met nog een stopper kan een extra tussenstop worden gemaakt.

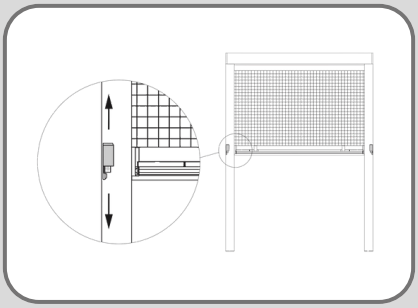

Gaasafrolrand

Door de gaasafrolrand in de cassette blijft het gaas altijd strak gespannen en kunnen insecten niet via de cassette binnenkomen.

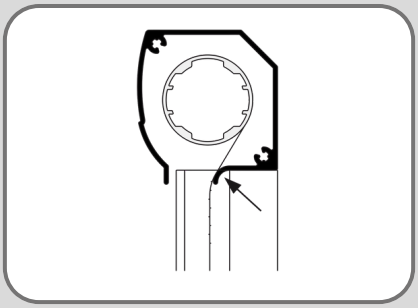

Geleider

De geleiders hebben een unieke borstelconstructie, die ervoor zorgt dat het gaas wordt vastgehouden in de geleiding. Zou het onverhoopt toch uit de geleiding komen, dan corrigeert het systeem zich automatisch zodra de hor weer bedient wordt.

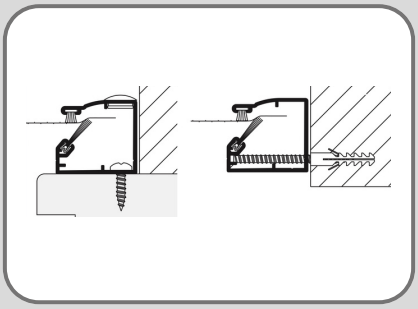

Rolhor RO 5/2

Montage binnen of buiten

Geschikt voor
Montage 'in de dag'
Montage 'op de dag'

Bestelmaten o.d.d.
Cassettebreedte = dagopeningsbreedte +64 mm
Totale hoogte = dagopeningshoogte +74 mm

Bestelmaten i.d.d.
Cassettebreedte = dagopeningsbreedte -2 mm
Totale hoogte = dagopeningshoogte -2 mm

Let op
- Dit type is geschikt voor montage zowel aan de binnenzijde of aan de buitenzijde. Afhankelijk van de montage wordt de positie van het bedieningsprofiel bepaald. Dit kan achteraf niet zonder meer gedraaid worden.
- Bij de bestelling dient u altijd aan te geven: mont. binnen of buiten, en GR (greepzijde) binnen of buiten.
- Optioneel kan een vensterbank profiel 40 x 15 x 2 mm bij geleverd worden.

Minimale breedte = 480 mm (incl. softraise)
Maximale breedte = 1600 mm
Maximale hoogte = 2600 mm

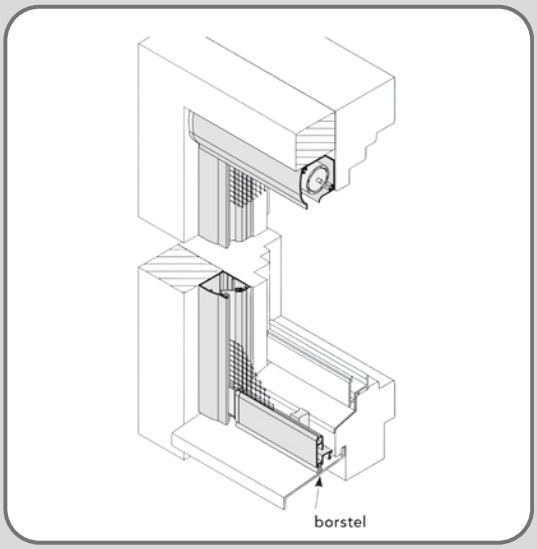

3D binnenaanzicht

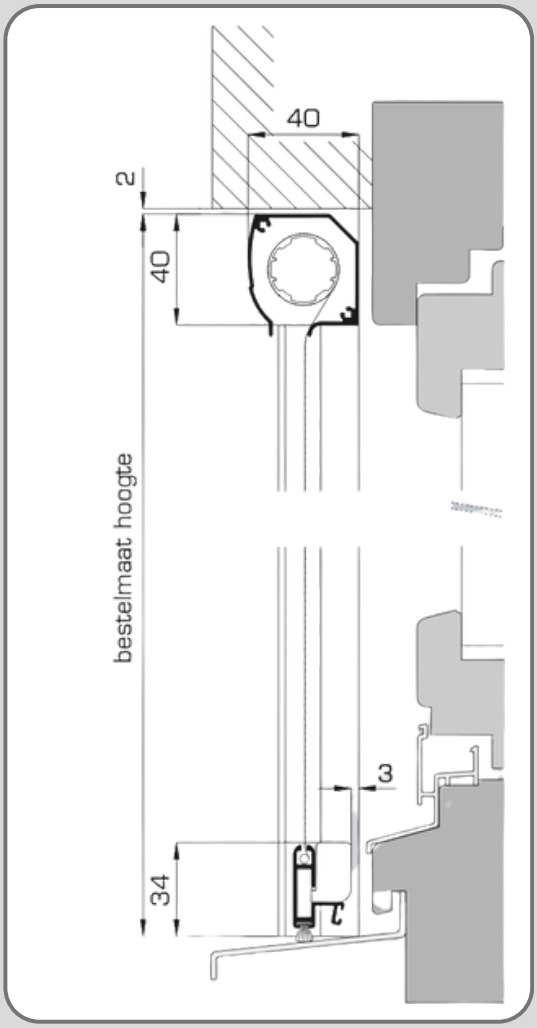

Zijaanzicht (doorsnede)

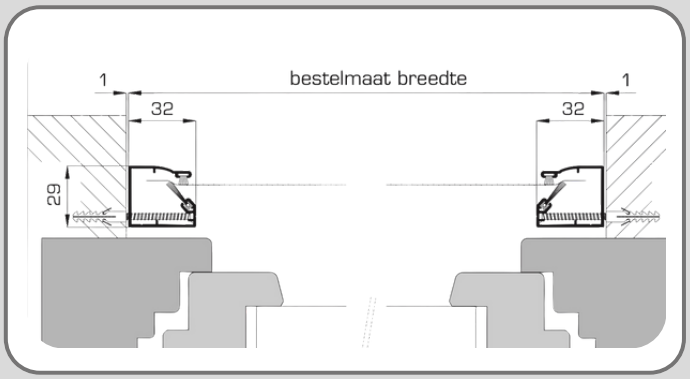

Bovenaanzicht (doorsnede)

(Dakraam-)rolhor RO 5/11

Geschikt voor
Montage 'in de dag'
Montage 'op de dag'

Bestelmaten o.d.d.
Cassettebreedte = dagopeningsbreedte +64 mm
Totale hoogte = dagopeningshoogte +70 mm

Bestelmaten i.d.d.
Cassettebreedte = dagopeningsbreedte -2 mm
Totale hoogte = dagopeningshoogte -2 mm

Aandachtspunten
- Dit type wordt rechtstreeks op de dag gemonteerd; een vensterbankprofiel is niet nodig ivm aanwezige borstelafdichting.
- Ook geschikt voor naar buiten draaiende ramen waarbij de borstel naar het kozijn moet afdichten.
- Dit type is aan 2 zijdes te bedienen.

Let op
- Dit type is geschikt voor montage zowel aan de binnenzijde of aan de buitenzijde. Afhankelijk van de montage wordt de positie van het bedieningsprofiel bepaald. Dit kan achteraf niet zonder meer gedraaid worden.
- Bij de bestelling dient u altijd aan te geven: mont. binnen of buiten, en GR (greepzijde) binnen of buiten.
- Optioneel kan een vensterbank profiel 40 x 15 x 2 mm bij geleverd worden.

Minimale breedte = 480 mm (incl. softraise)
Maximale breedte = 1600 mm
Maximale hoogte = 2600 mm

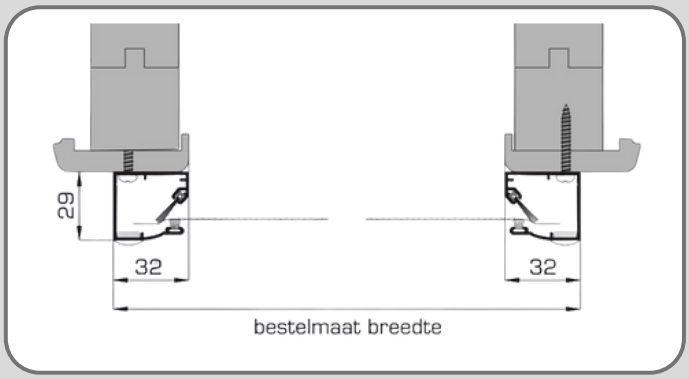

Bovenaanzicht (doorsnede)

Afmetingen
Minimale breedte = 480 mm
(incl. softraise)
Maximale breedte = 400 mm
Maximale hoogte = 500 mm

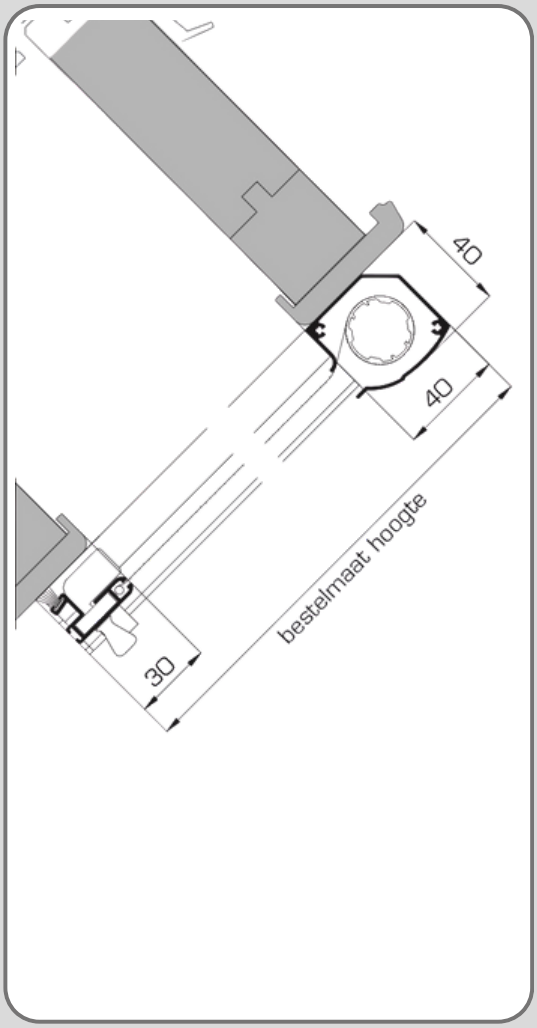

Zijaanzicht (doorsnede)

Rolhor basic

Montage binnen

Geschikt voor
Montage 'in de dag'
Montage 'op de dag'
Montage dakramen

Bestelmaten i.d.d.
Cassettebreedte = dagopeningsbreedte -2 mm
Totale hoogte = dagopeningshoogte -2 mm

Bestelmaten o.d.d.
Cassettebreedte = dagopeningsbreedte +70 mm
Totale hoogte = zie zijaanzicht (doorsnede)

Opmerkingen
- Standaard met speedreducer (softraise)
- Gaasopsluiting in zijgeleider dmv borstels
- Borstel zowel aan onderzijde als aan achterzijde te plaatsen
- Enkel mogelijk met grijs gaas (FG)
- Treklijst eenvoudig om te draaien

Aandachtspunten
Minimale breedte = 435 mm (incl. softraise)
Maximale breedte = 1300 mm
Maximale hoogte = 1700 mm

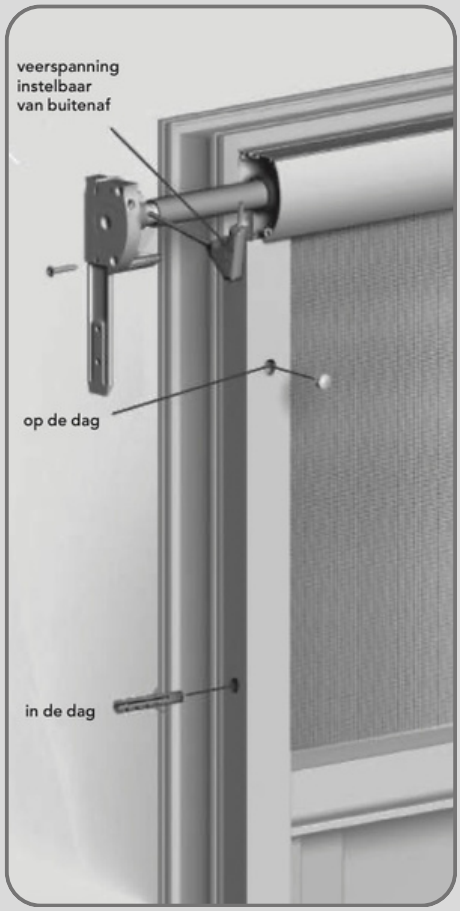

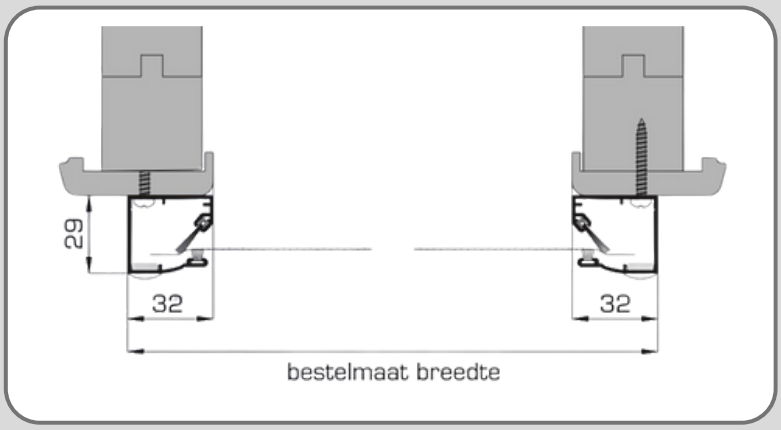

Bovenaanzicht (doorsnede)

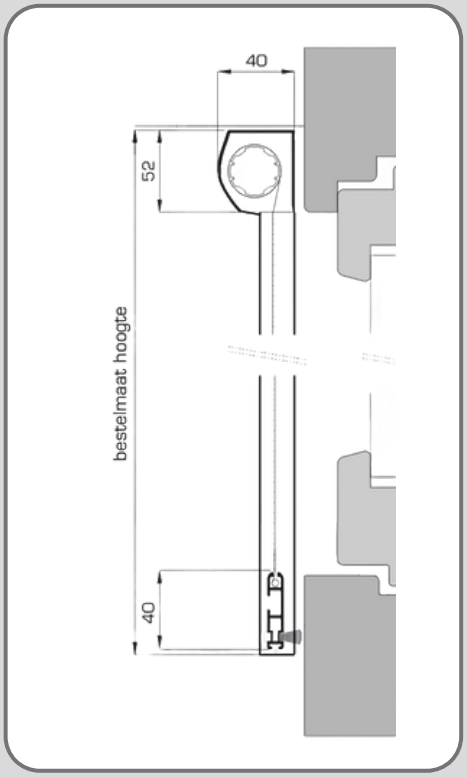

Zijaanzicht (doorsnede)

Overzicht

Draai- en pendeldeuren

Draaideuren	In de dag	Op de dag
DT 3/1 Zonder kaderprofielen		•
DT 3/6 Met kaderprofielen	•	•

Pendeldeuren	In de dag	Op de dag
PT 2/1 ODD Rondom kaderprofielen		•
PT 2/1 IDD Rondom kaderprofielen	•	
PT 2/2 ODD Met kaderprofielen links, rechts en boven		•
PT 2/2 IDD Met kaderprofielen links, rechts en boven	•	

Draai- en pendeldeuren

ALgemene productomschrijving

De enkelvoudige draaideur wordt standaard uitgevoerd met een wringveer, die ervoor zorgt dat de deur ten alle tijden zal sluiten. Voor een meer luxe uitvoering kan men kiezen voor een sluiting dmv een gasdrukveer. Een speciale uitvoering is de pendeldeur, welke naar beide zijden kan doorpendelen. Deze deur is altijd voorzien van een omkadering en is de meest luxe en praktische hordeur die momenteel op de markt verkrijgbaar is. De bediening is geruisloos. De deur sluit door middel van een geïntegreerde magneetsluiting.

Toegepaste beslagmaterialen

Alle beslagelementen zijn uitgevoerd in slijtvaste materialen. Materialen zoals roestvrijstaal, aluminium (gepoedercoat of geëloxeerd) of vernikkeld messing worden hiervoor gebruikt. Daarmee is gegarandeerd dat ook na jaren geen kleurverschillen ontstaan (bijv. binnenzijde van de greep). De meerdelige scharnieren van aluminium worden aan het profiel verbonden dmv een tweepuntsklemming. Zo kunnen ze bij de montage nauwkeurig worden afgesteld en voor reiniging (of in de winter) zonder problemen worden uitgenomen.

Frameconstructie

Alle draaiende horframes worden in verstek gezaagd, dubbel geperst met een zeer grote en stabiele aluminium hoeksteun en vervolgens gelijmd met een PUR tweecomponentenkit. Door de boogcontour die naar de binnenkant is afgeschuind ontstaat een zeer stabiel vleugelprofiel met toch zeer slanke profielen. Het draaiframe is daardoor zeer bestand tegen kromtrekken, zelfs bij grote formaten. Door het gaas met een tussenprofiel te delen, wordt het strakker gespannen. De onderste helft kan daardoor worden voorzien van een ander type gaasdoek en/of een katten- of hondenluik.

Op verzoek kan het tussenprofiel op de gewenste hoogte worden gemonteerd. De schopplaat wordt geïntegreerd gemonteerd, zodat deze tegelijk fungeert als dwarslijst en daarmee de deur ondanks de slanke profielen een hoge dwarsstabiliteit geeft. Deze plaat is geluiddempend en kan daardoor worden gebruikt als schoppaneel. Met een PP-borstelafdichting aan de binnenzijde wordt de draaiende hordeur afgedicht naar het deurkozijn. Met verschillende maten borstels kunnen oneffenheden zoals bij verspringende dorpels geëgaliseerd worden. Borstels zijn verkrijgbaar tot een hoogte van 25 mm.

H-profiel bij draaideur DT3/6-serie

Bij een vlakke drempel wordt voor het afdichten van de onderzijde een in hoogte verstelbaar borstelprofiel gebruikt.

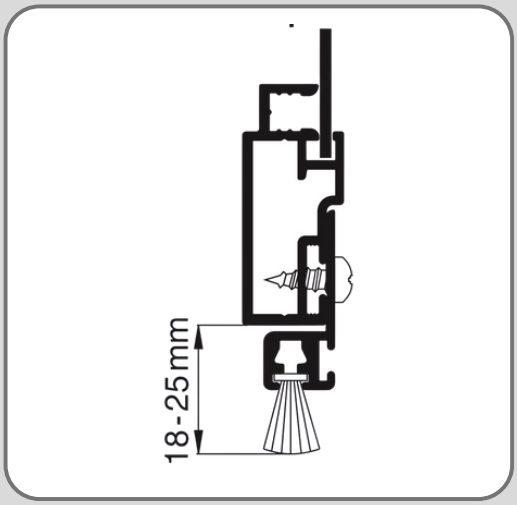

Let op: hoorbaar sluitgeluid

De sluiting van de deur berust op het principe van een wringveer. Dat betekent dat er meer sluitkracht ter beschikking staat dan normaal nodig is. Dit is om er zeker van te zijn dat de deur onder alle omstandigheden vanzelf zal sluiten. Bij het sluiten valt de deur tegen een magneetstrip. Door de hogere veerkracht gaat dit gepaard met een duidelijk hoorbaar geluid. Optioneel kunnen we de magneetstrip voorzien van een geluiddempende strip.

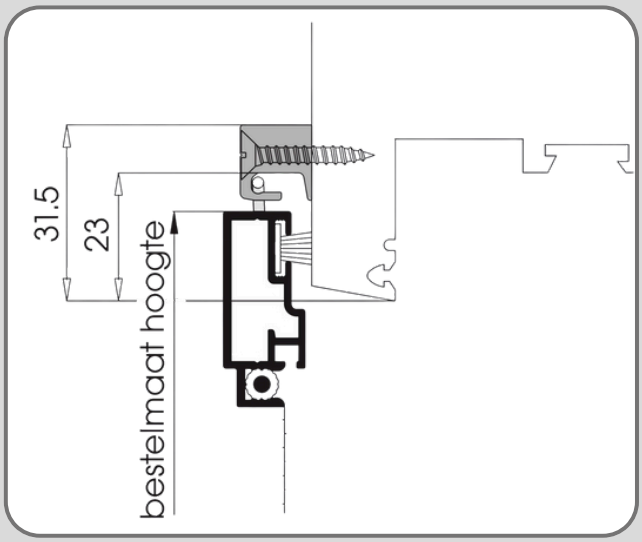

Draai- en pendeldeuren

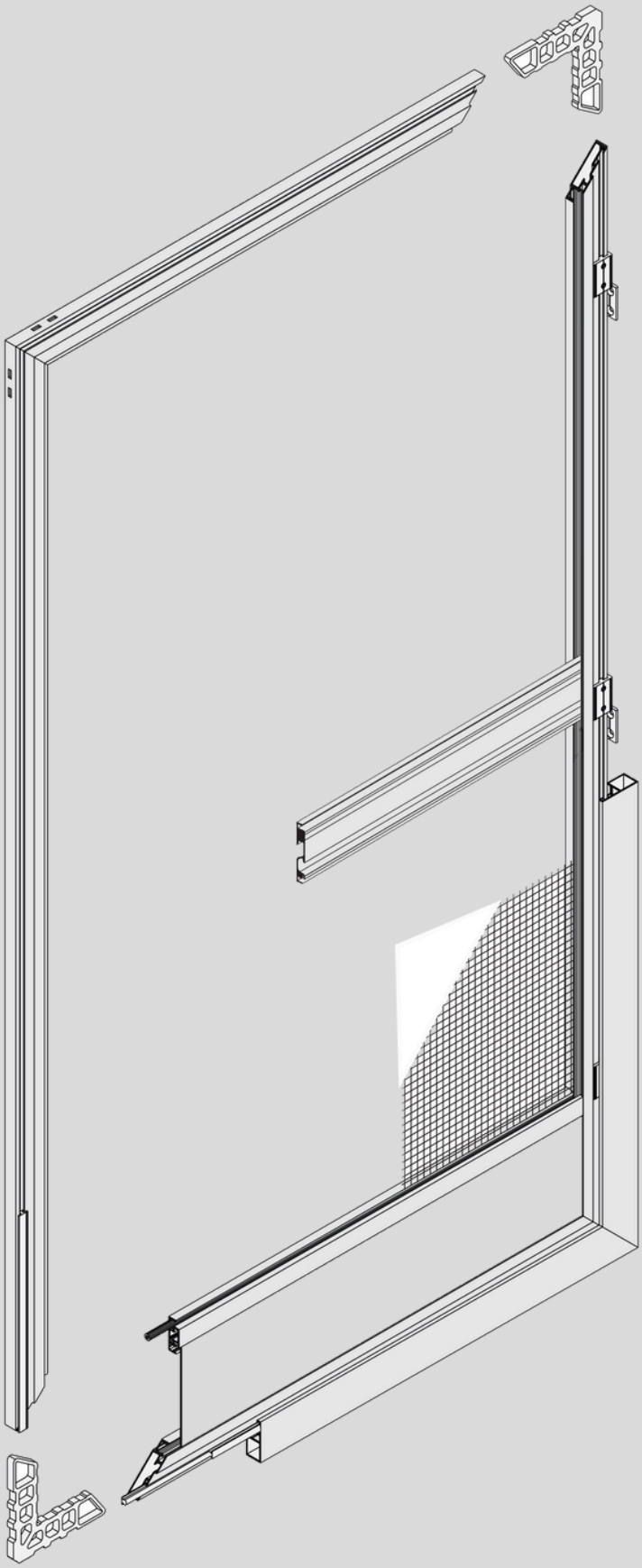

Draaideur DT 3/1

Zonder kaderprofielen

Geschikt voor
Montage 'op de dag'

Bestelmaten
Breedte = dagopeningsbreedte + 32 mm
Hoogte = dagopeningshoogte + 32 mm

Aandachtspunten
A De benodigde montageruimte op het kozijn aan de scharnierzijde is minimaal 25 mm
B I.v.m. deursluiter min. 31,5 mm ruimte aan de bovenzijde nodig

- Bij bestelling altijd de scharnierzijde aangeven, gezien vanuit uw plaatsingspositie.
- Let op dat het gaas niet de deurkruk raakt. U kunt een andere hoogte voor het bedienigsprofiel aangeven.

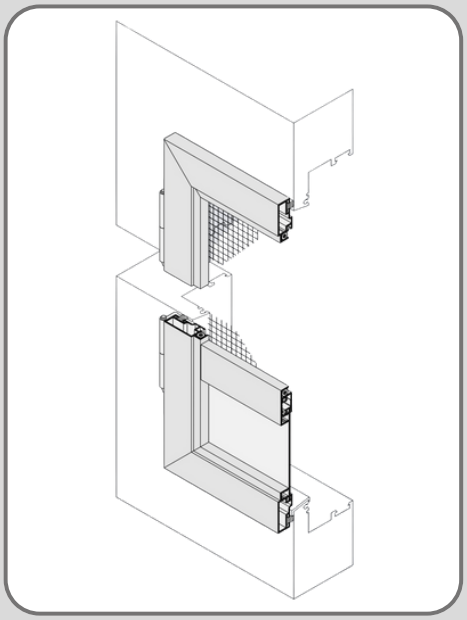

3D buitenaanzicht

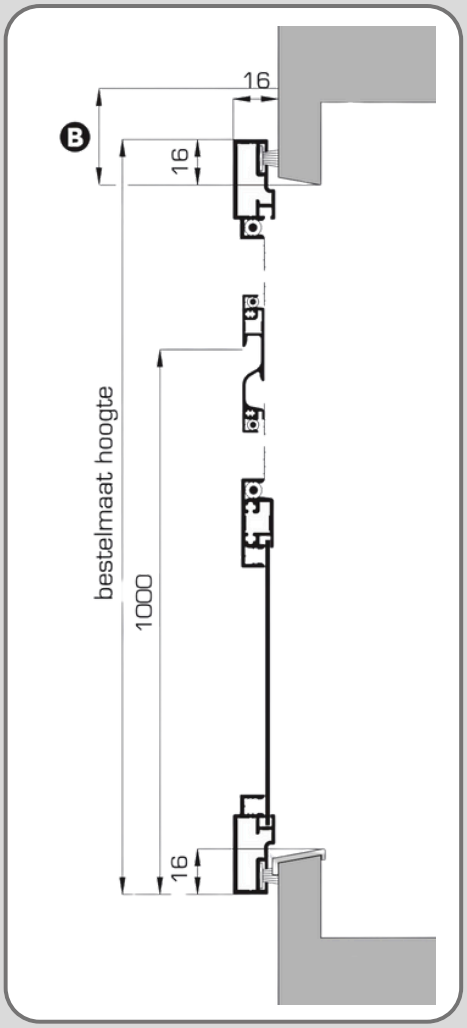

Zijaanzicht (doorsnede)

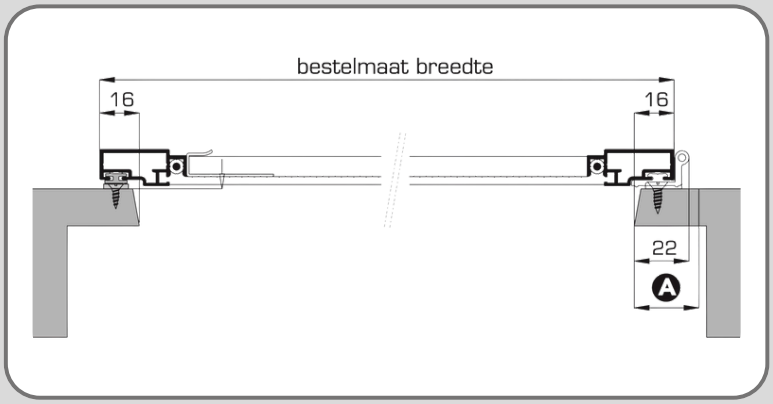

Bovenaanzicht (doorsnede)

Draaideur DT 3/6

Met kaderprofielen links, rechts en boven

Geschikt voor
Montage 'in de dag'
Montage 'op de dag'

Bestelmaten i.d.d.
Breedte = dagopeningsbreedte - 2 mm
Hoogte = dagopeningshoogte - 2 mm

Bestelmaten o.d.d.
Breedte = dagopeningsbreedte + 76 mm
Hoogte = dagopeningshoogte + 38 mm

Aandachtspunten
- Bij bestelling altijd de scharnierzijde aangeven, gezien vanuit uw plaatsingspositie.
- Let op dat het gaas niet de deurkruk raakt. U kunt een andere hoogte voor het bedienigsprofiel aangeven.

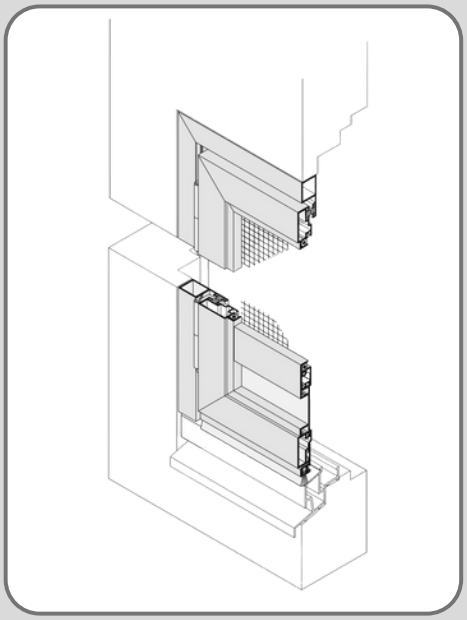

3D buitenaanzicht

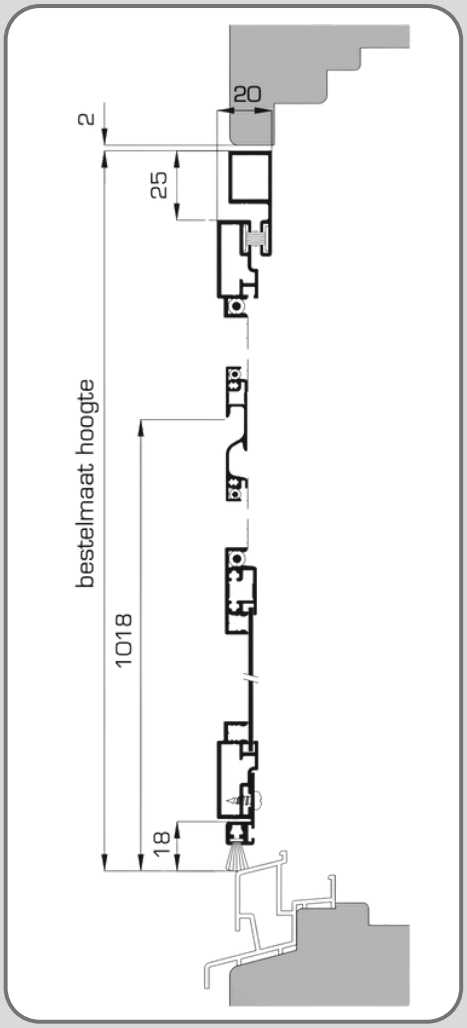

Zijaanzicht (doorsnede)

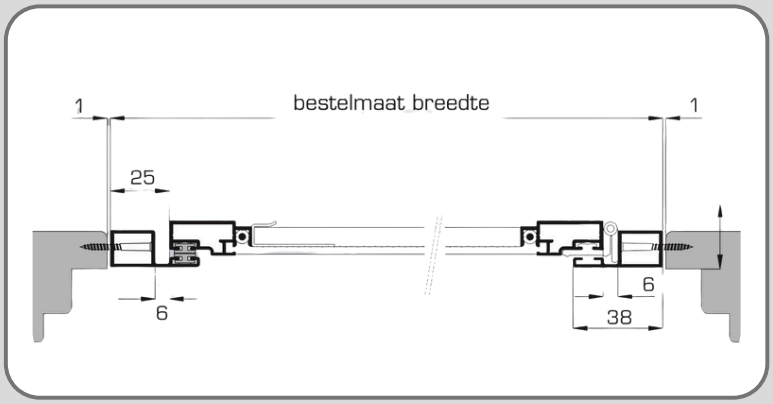

Bovenaanzicht (doorsnede)

Pendeldeur PT 2/1

Rondom kaderprofielen

Geschikt voor
PT 2/1 IDD Montage 'in de dag'
PT 2/1 ODD Montage 'op de dag'

Bestelmaten bij montage 'op de dag'
Breedte = dagopeningsbreedte + 39 mm
Hoogte = dagopeningshoogte + 39 mm

Bestelmaten bij montage 'in de dag'
Breedte = dagopeningsbreedte - 2 mm
Hoogte = dagopeningshoogte - 2 mm

Aandachtspunten
A Afstand van rolluikgeleiding tot het kozijn is minimaal 15 mm
B Benodigde ruimte voor het montageraam is minimaal 20 mm

- De scharnierzijde v/d deur en de pendeldeur dienen altijd aan dezelfde zijde te zijn. Bij bestelling altijd de scharnierzijde aangeven, gezien vanuit uw plaatsingspositie.
- Geen extra schopplaat mogelijk.
- Let op eventueel aanwezige metalen verzwaring in de onderlijst van een rolluik. Deze kan de werking van de magneetsluiting van de pendeldeur sterk beïnvloeden.
- Houd rekening met een eventueel uitstekende deurklink.

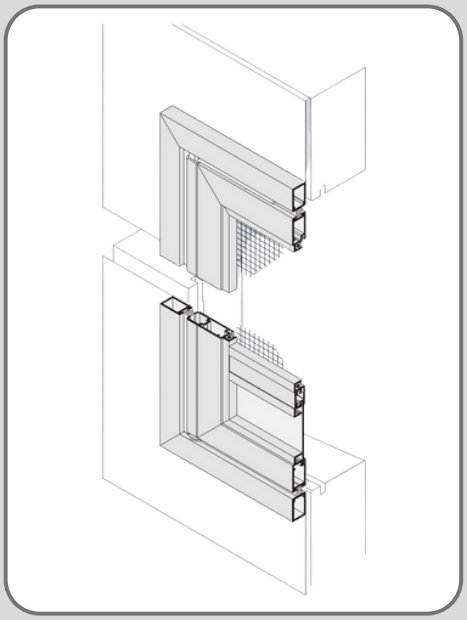

3D buitenaanzicht

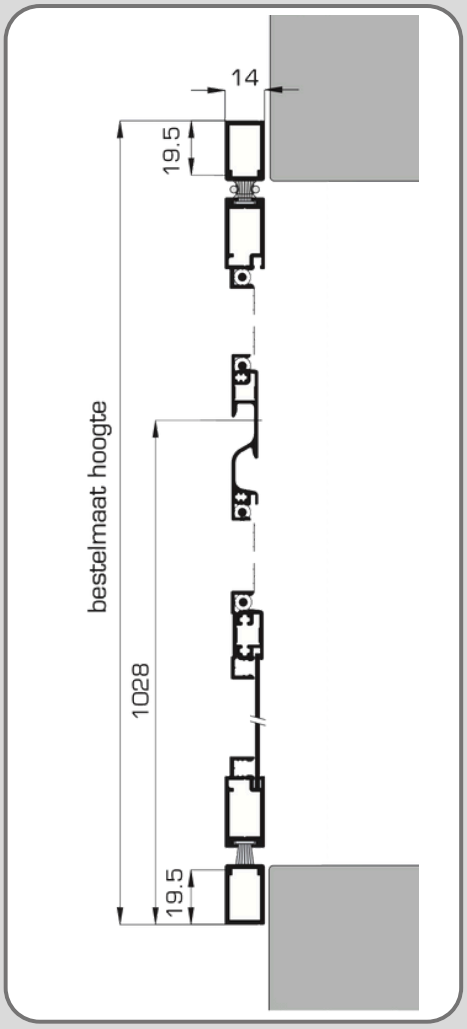

Zijaanzicht (doorsnede)

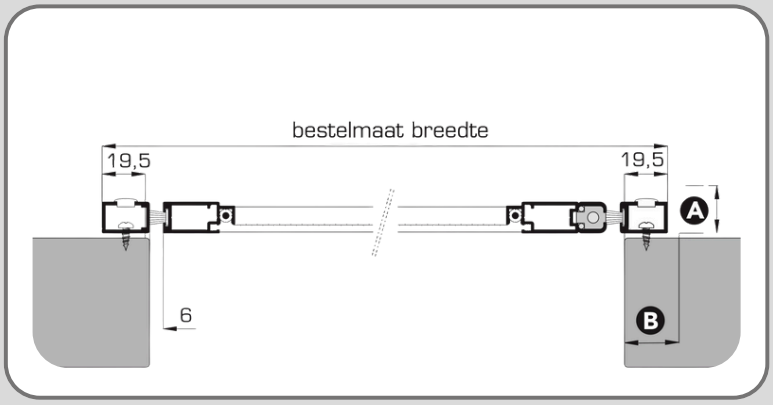

Bovenaanzicht (doorsnede)

Pendeldeur PT 2/2

Kaderprofiel links, rechts en boven

Geschikt voor
Montage 'in de dag'
Montage 'op de dag'

Bestelmaten bij montage 'op de dag'
Breedte = dagopeningsbreedte - 2 mm
Hoogte = dagopeningshoogte - 2 mm

Bestelmaten bij montage 'in de dag'
Breedte = dagopeningsbreedte + 39 mm
Hoogte = dagopeningshoogte + 19 mm

Aandachtspunten

- Let erop dat bij de montage 'in de dag' voldoende speling voorzien is, omdat het montageraam in de dagopening moet passen.
- Bij bestelling altijd de scharnierzijde aangeven, gezien vanuit uw plaatsingspositie.
- Geen extra schopplaat mogelijk.
- Let op eventueel aanwezige metalen verzwaring in de onderlijst van een rolluik. Deze kan de werking van de magneetsluiting van de pendeldeur sterk beïnvloeden.
- Houd rekening met een eventueel uitstekende deurklink.

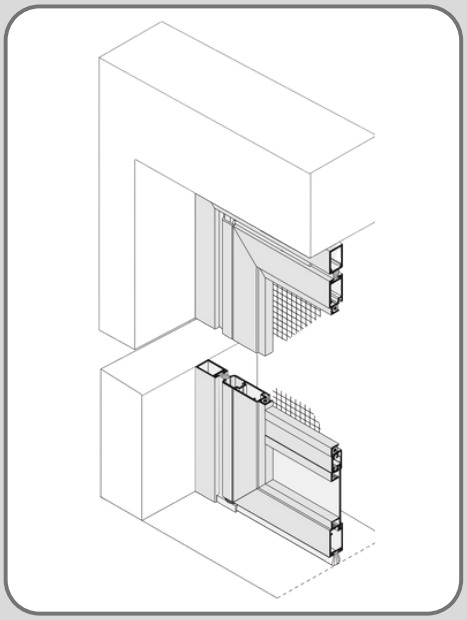

3D buitenaanzicht

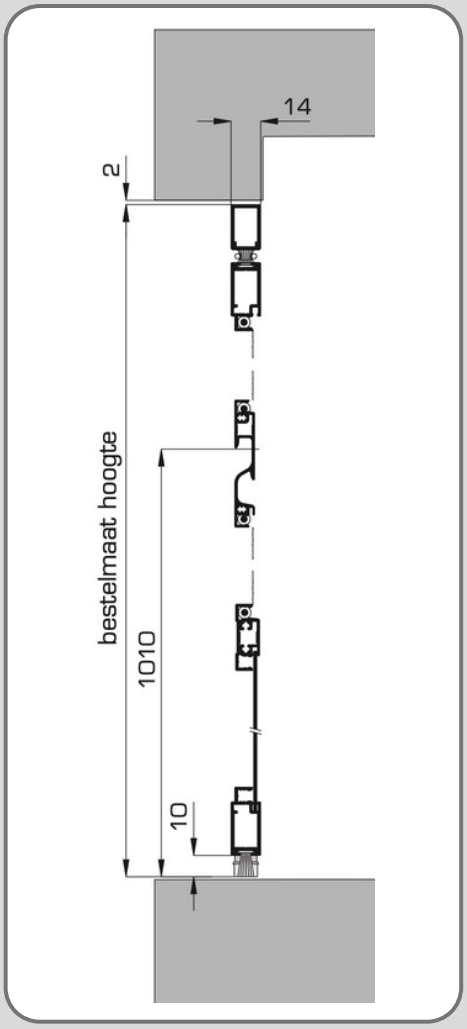

Zijaanzicht (doorsnede)

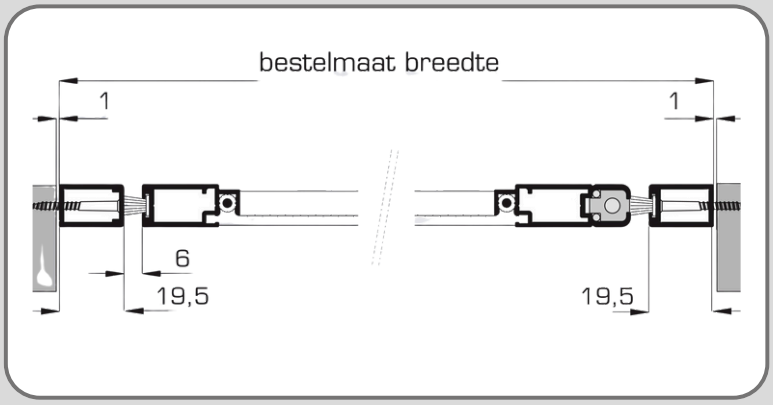

Bovenaanzicht (doorsnede)

Overzicht

Schuifhorren

Draaideuren	In de dag	Op de dag
ST 3/1 Geleiderail boven en beneden, 1 hordeur		•
ST 3/21 Geleiderail boven en beneden, 2 hordeuren naast elkaar		•

Algemene productomschrijving

De schuifhordeuren kunnen zonder enig bezwaar tot een hoogte van 3 meter gemaakt worden. Het geheel loopt op hoogwaardige kogellagers. Het loopt hierdoor zeer soepel en geruisloos en kan door de constructie onmogelijk uit de geleiderail schieten. Verder zijn de loopwielen ongevoelig voor vuil. De deur kan in hoogte afgesteld worden door een gepatenteerd regelsysteem bij de loopwielen. Aan het eind van de geleiderail is een rem ingebouwd die de deur tevens vasthoudt en hierdoor ook voorkomt dat de deur ten gevolge van wind open zou kunnen schuiven.

Toegepaste beslagmaterialen

Alle beslagelementen zijn slijtvast uitgevoerd. Materialen zoals roestvrijstaal, aluminium of vernikkeld messing worden hiervoor gebruikt. Daarmee is gegarandeerd dat ook na jaren geen kleurverschillen ontstaan (bijvoorbeeld een gepoedercoate greepuitsparing van roestvrijstaal). De afhangbeveiliging is onzichtbaar geïntegreerd in het vleugelprofiel. Die voorkomt dat de afzonderlijke elementen bij ondeskundig gebruik uit het frame vallen.

Frameconstructie

Alle schuifhorprofielen worden in verstek gezaagd en dubbel geperst met een zeer grote en stabiele aluminium hoeksteun en bovendien gelijmd met een PUR tweecomponentenkit. Door de profielverstevigingen aan de binnenzijde ontstaat een zeer stabiel schuifdeurprofiel dat toch slechts een geringe bouwhoogte heeft. De schuifhor is daardoor zeer bestand tegen kromtrekken, zelfs bij grote afmetingen. De buitenste frames van de schuifhordeur worden ter plaatse met behulp van speciale schroefhoeksteunen in elkaar gezet. Dat voorkomt dat het transport problematisch wordt, wat wel het geval zou zijn als de redelijk grote buitenframes al gemonteerd zouden zijn. Bij de schuifhordeuren met buitenframe is er in het onderste geleidingsprofiel een afwatering voorzien (zie 'specials'). Op verzoek kan een horizontaal tussenprofiel worden ingebouwd als visuele onderbreking. Wat betreft stabiliteit is dit echter niet noodzakelijk. In het deurprofiel bevindt zich rondom een PP-borstelafdichting. Deze fungeert als zogeheten schuifafdichting en voorkomt dat via de voegen en andere openingen kruipende insecten naar binnen kunnen komen. Bij schuifhorren met enkele vleugel zorgen PP-borstels voor de afdichting tot het kozijn. Met verschillende maten borstels kunnen oneffenheden zoals bij verspringende dorpels geëgaliseerd worden. Deze borstels zijn verkrijgbaar tot een hoogte van 25 mm.

In hoogte verstelbaar loopwielen in de schuifdeur

Voor het wegnemen van montagetoleranties kan de schuifhordeur worden afgesteld met in hoogte verstelbare loopwielen. Hiermee kan een verschil in vleugelhoogte tot 8 mm worden opgevangen. De geleiderails waarin het wieltje is verwerkt, voorkomt dat de vleugel 'springt' waardoor het verbindingsstuk tussen rol en vleugelprofiel vastgeklemd zou raken.

Oplooprem en eindaanslag

De oplooprem en eindaanslag houden de schuifhordeur op haar eindpositie vast.

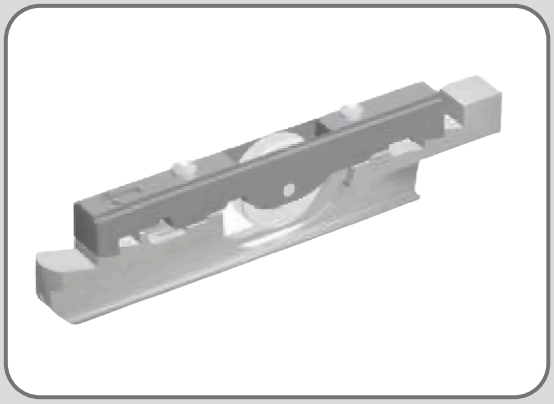

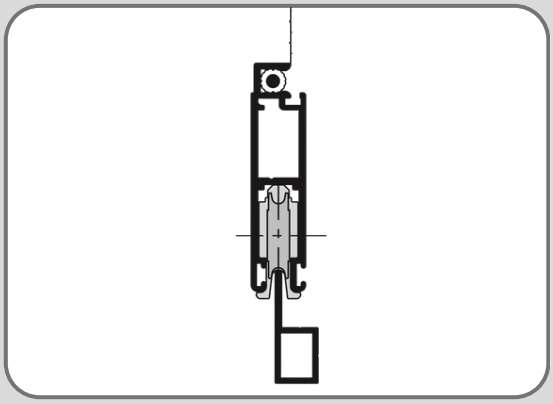

Extra bedieningslijst

De extra bedieningslijst kan als alternatief voor de ingefreesde handgreep worden gebruikt. Dit verhoogt de stabiliteit van de schuifhordeur aanzienlijk. Boven een hoogte van 2.50 meter wordt dit profiel standaard toegepast. Zo kunnen probleemloos schuifhordeuren tot een hoogte van 3,0 meter worden gerealiseerd. Doordat de greepbediening over de volledige hoogte doorloopt is de schuifhordeur op elke hoogte eenvoudig te bedienen en dus ook ideaal voor kinderen. Verder kan met het smalle railprofiel een inbouwdiepte van 16 mm worden gerealiseerd. Dit laatste kan belangrijk zijn bij geïntegreerde rolluikgeleiders.

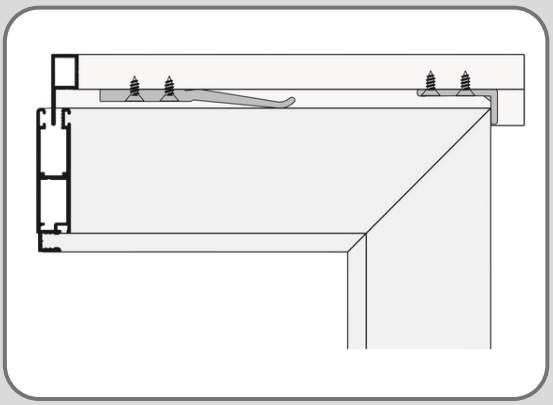

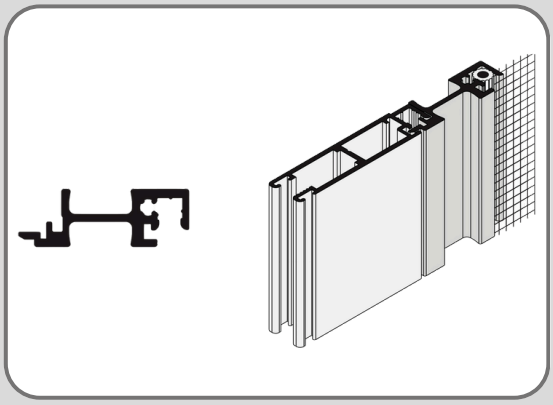

Uitsparing voor voetbediening

In combinatie met een schopplaat kan elke schuifvleugel worden voorzien van een uitsparing voor voetbediening. Daarmee kan de schuifvleugel van beide zijden met alleen de voet worden geopend en gesloten (zie 'specials').

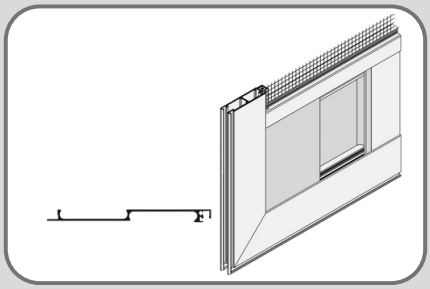

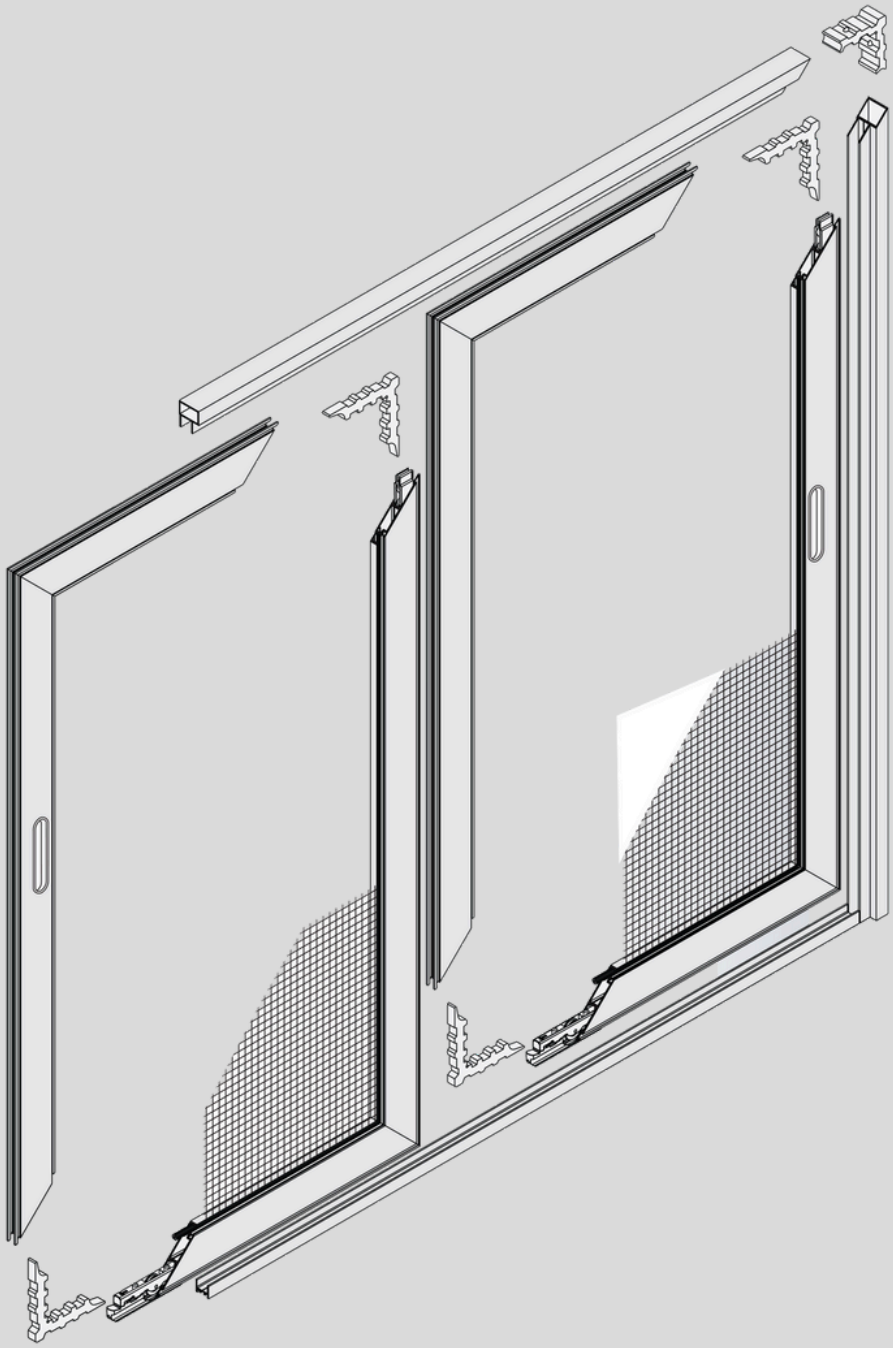

Schuifhor ST 3/1

Geleiderail boven en beneden, 1 hordeur

Geschikt voor
Montage 'op de dag'

Bestelmaten
Rail breedte = 2x breedte W + 20 mm
Breedte maat W = deurbreedte = dagopening + 40 mm
Hoogte = zie zijaanzicht (doorsnede)

Let op
Indien 1 kozijnstijl verder terug ligt dan de ander(en) dient u dit aan te geven. Wij kunnen dan een langere borstelafdichting leveren. Gelieve dit maatverschil aan te geven. Ieder schuifhorelement wordt zowel links als rechts van handgrepen voorzien.

Openingsrichting

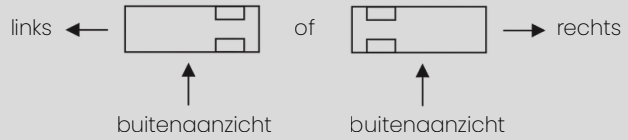

Aandachtspunten
A Railbreedte = 2 x bestelmaat breedte + 20 mm
B Benodigde ruimte aan weerszijde = minimaal 30 mm
C De afstand tussen een eventueel rolluik en het kozijn moet minimaal 18 mm bedragen
D De ruimte tussen de schuifdeur en het kozijn is circa 3 mm

- Let op uitstekende delen waar de deur tegen op kan lopen.

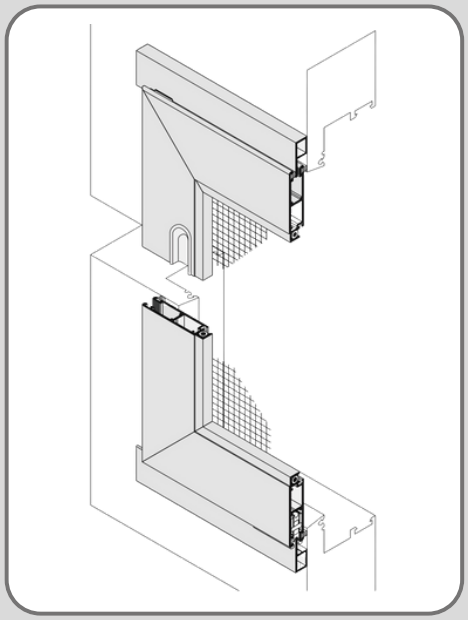

3D binnenaanzicht

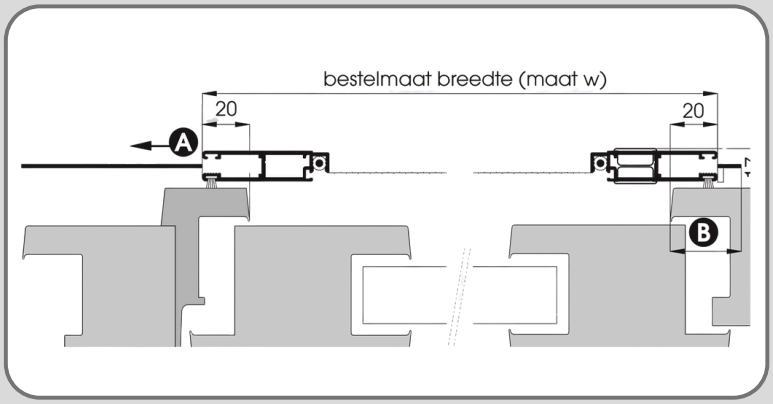

Bovenaanzicht (doorsnede)

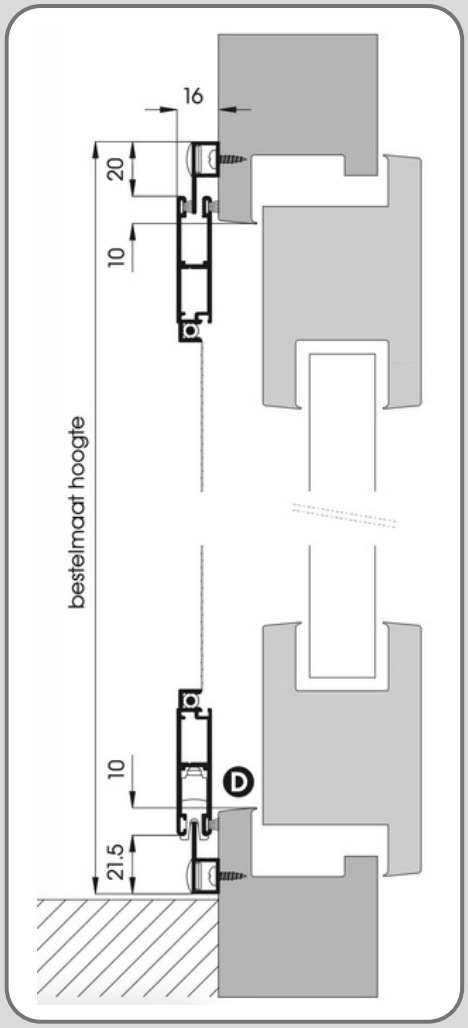

Zijaanzicht (doorsnede)

Schuifhor ST 3/21

Geleiderail boven en beneden, 2 hordeuren naast elkaar

Geschikt voor
Montage 'op de dag'

Bestelmaten
Totale deurbreedte = dagopeningsbreedte + 40 mm
Breedte maat W = deurbreedte
Railbreedte = 2x bestelmaat totale deurbreedte + 20 mm
Hoogte = zie zijaanzicht (doorsnede)

Let op
Ieder schuifhorelement wordt zowel links als rechts van handgrepen voorzien.

Openingsrichting

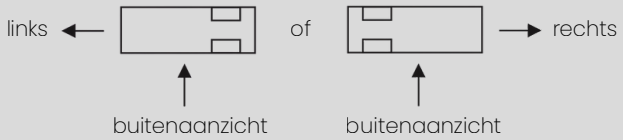

Aandachtspunten
A Railbreedte = minimaal 2 x de bestelmaat totale deurbreedte + 20 mm, kan echter ook breder
B Bij niet gelijke deurbreedtes de maat W van de rechter deurvleugel (binnenaanzicht) aangeven
C De afstand tussen een eventueel rolluik en het kozijn moet minimaal 18 mm bedragen
D Houd rekening met afwateringsopeningen in het kozijn.

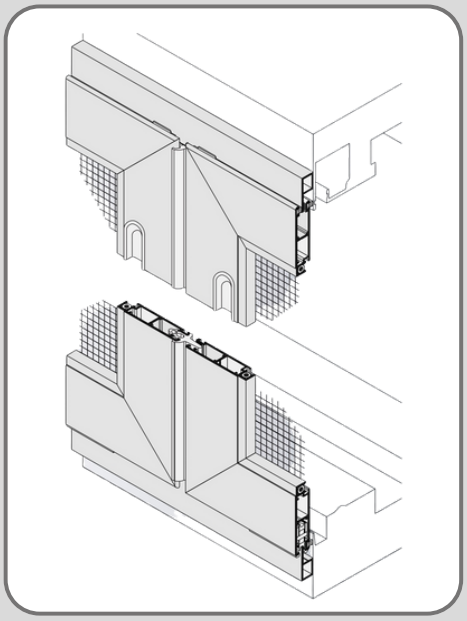

3D binnenaanzicht

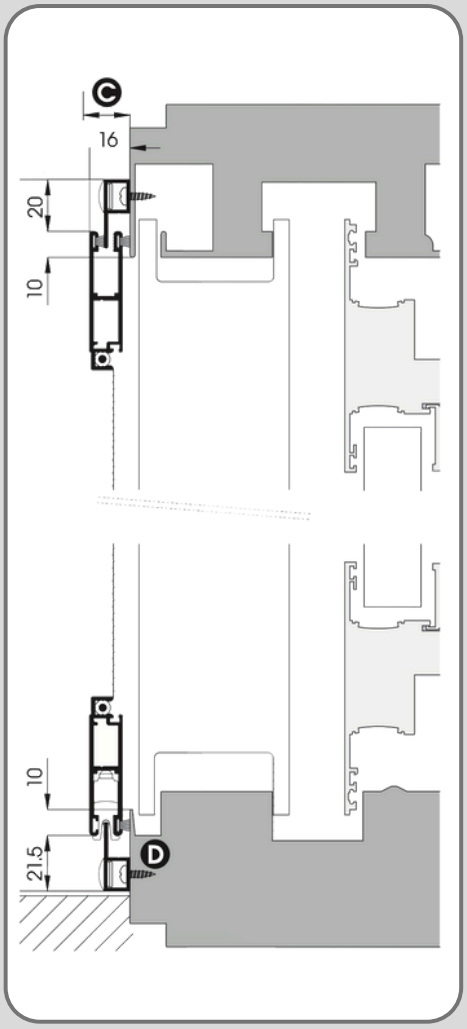

Zijaanzicht (doorsnede)

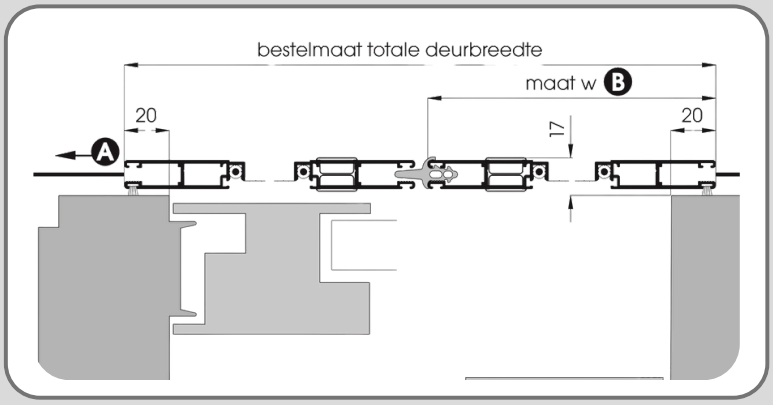

Bovenaanzicht (doorsnede)

Plisséhordeuren

Algemeen

De Japanse plisséhordeur, wereldwijd de meest verkochte plissédeurdeur!

De voordelen van deze hordeur zijn:

- Eenvoudige bediening door de bedieningslijst (treklijst) heen en weer te schuiven. De deur blijft in iedere positie staan.
- De ondergeleider heeft een hoogte van maar 5 mm. Hierdoor tevens rolstoelvriendelijk.
- Het gevouwen (geplisseerde) gaas is veel sterker dan vlak gaas, bovendien beter zichtbaar.
- Leverbaar tot 3000 mm hoog en 1900 mm breed uit 1 stuk, zonder tussenstijl. Bij grotere openingen kunnen 2 deuren naar elkaar toe sluiten (dubbele deuruitvoering). Ook kunnen 2 deuren aan elkaar gekoppeld worden zodat ze als een 'treintje' achter elkaar lopen om extreem grote breedtes te kunnen afsluiten. De koppeling wordt verkregen door eenvoudige koppelclips. Tussen 2 gekoppelde deuren ontstaat een minimale kier. In beide situaties wordt het bovenprofiel en ondergeleider standaard uit 1 stuk en op maat geleverd.
- Het gaas is leverbaar in zwart (FA) of grijs (FG). Zwart gaas geeft een iets betere doorkijk maar valt meer op. Grijs gaas is een fractie minder transparant maar valt veel minder op.
- De plissédeur is maar 40 mm diep en ineengeschoven is de pakketbreedte slechts tussen de 85 en 130 mm, afhankelijk van de plissédeurbreedte.
- De treklijst is aan de kopse zijde voorzien van een borstelafsluiting. Voor bijzondere situaties is een plakborstel verkrijgbaar die aan de zijkant op de treklijst geplakt kan worden. Bij een dubbele deuruitvoering kan optioneel gekozen worden voor een magneetsluiting. Let wel op dat bij een magneetsluiting de deuren van elkaar los getrokken moeten worden.
- Standaard wordt een plissédeur 'in de dag' geplaatst. Met behulp van strak gevormde profielen is 'op de dag' plaatsing eenvoudig mogelijk.

Aandachtspunten:

- 'In de dag': in de breedte rekening houden met montagespeling voor het bovenprofiel. In de hoogte geen speling aftrekken
- 'Op de dag': geef altijd de buitenmaten van de 'op de dag' profielen op.
- Houdt bij toepassing van een correctieprofiel voor schuine onderdorpel altijd het hoogste punt aan als bestelmaat.
- De kunststof eindkappen van de profielen zijn altijd zwart, behalve bij de profielkleur crème, RAL 9001. Daar zijn de eindkappen crèmekleur.
- De exacte hoogte van de plissédeur is gelijk aan de kleinste maat in het typenummer minus 10 mm.
  Voorbeeld: Bij deurtype 96F (2091-2120 mm) is de deurhoogte 2081 mm.
- Bij deurbreedte 96 en 110 loopt de ketting enkel in en uit het trekprofiel. Bij bredere deuren loopt de ketting eerst in het trekprofiel en vervolgens in het wandprofiel. Bij de bediening is dit wisselpunt merkbaar doordat de deur vanaf het wisselpunt iets zwaarder zal lopen.

Plisséhordeur profielen

Bovenaanzicht (doorsnede)

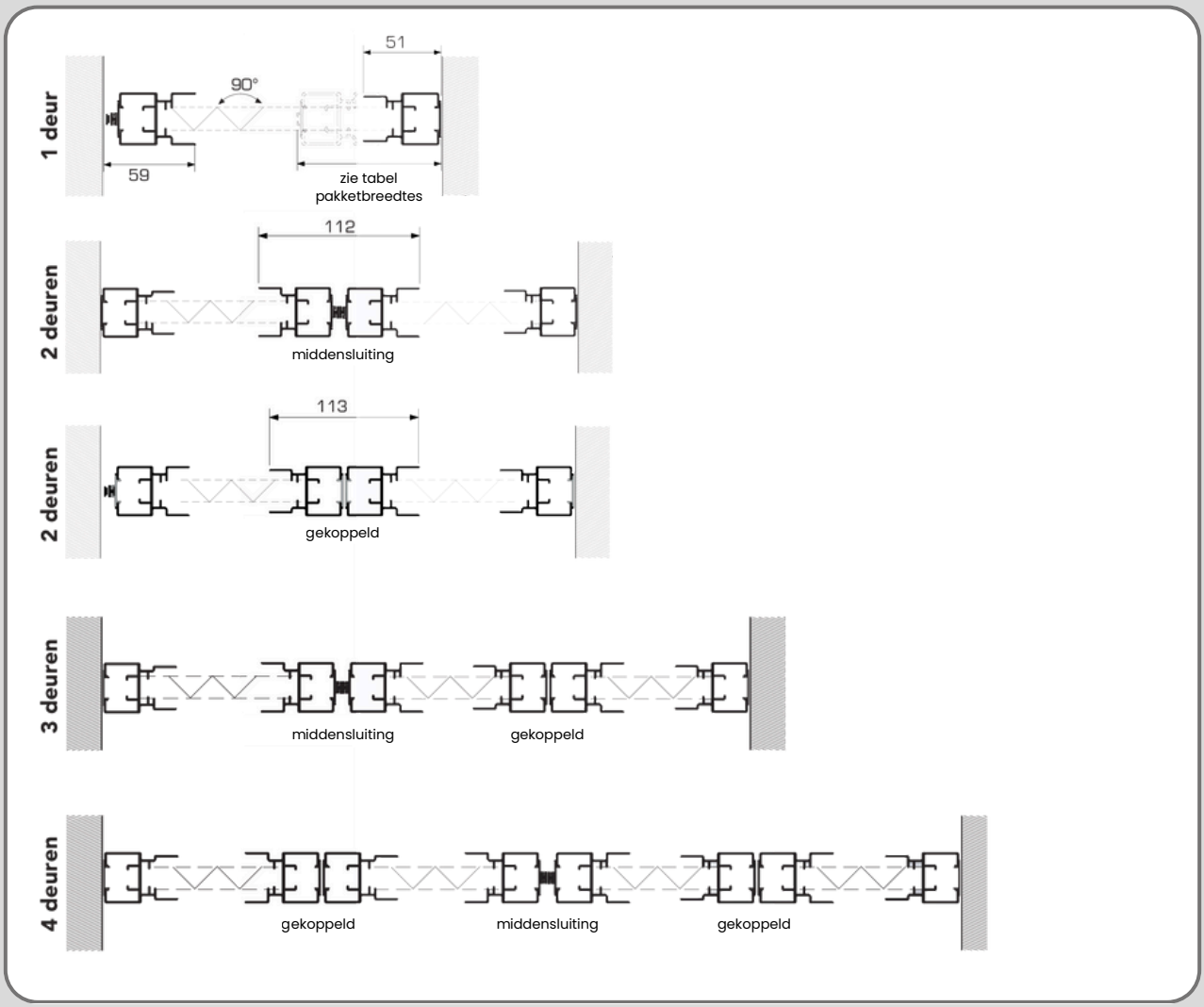

Profielbreedtes

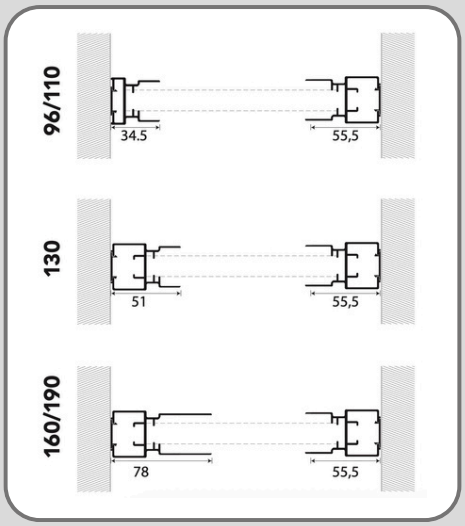

Pakketbreedtes

Type Breedte	Breedte
96/110	85 mm
130	110 mm
160	120 mm
190	130 mm

Plisséhordeur

‘Op de dag’ montage

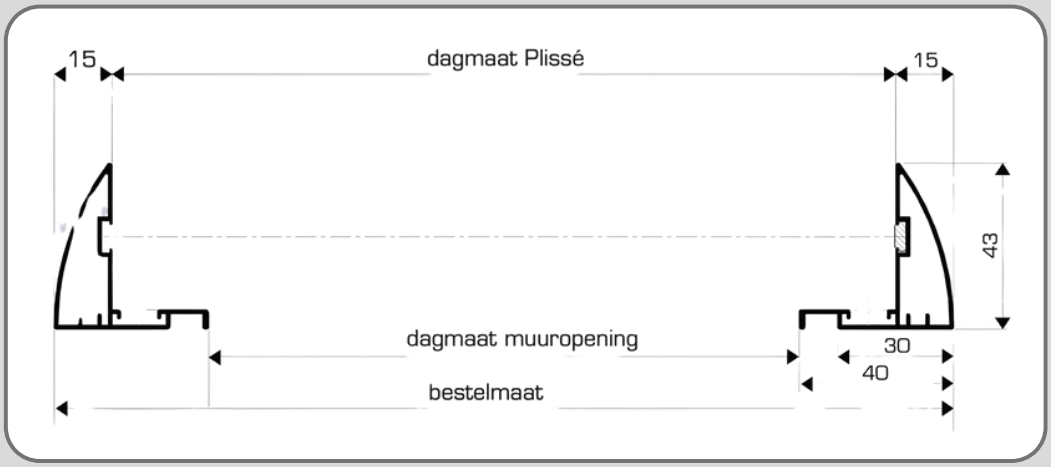

*Er is minimaal 30 mm buiten de dagmaat nodig om het profiel te kunnen monteren.

Zijaanzicht

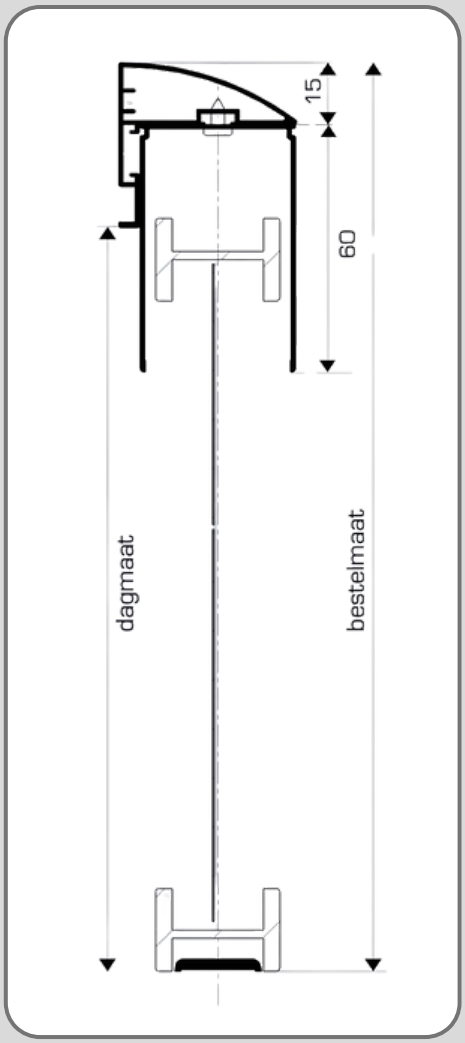

Samenstelling ‘op de dag’ profielen (O.D.D.)

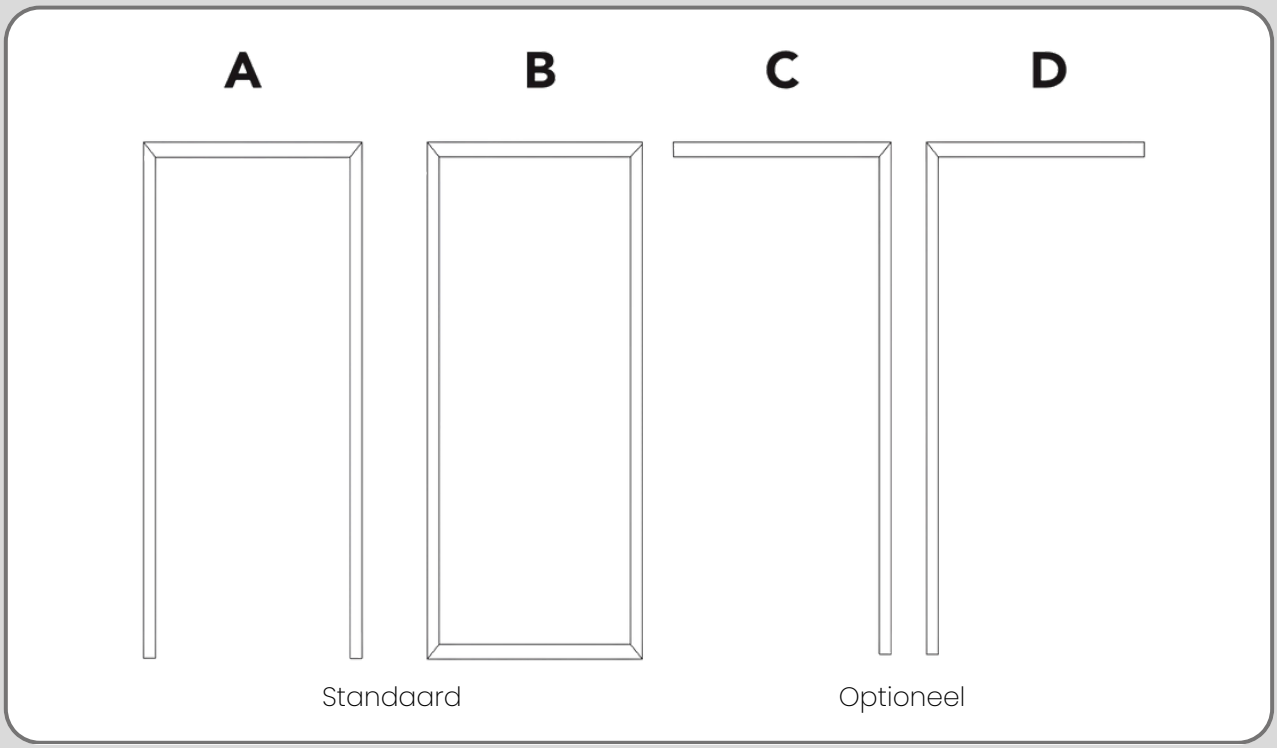

- Geef bij de bestelling op, welke van de bovenstaande uitvoeringen u wenst. Bij de maatvoering geeft u altijd de buitenmaat op van de ‘op de dag’ profielen. Het bestelsysteem rekent zelf de juist deurmaat erbij.
- ‘Op de dag’ profielen kunnen ook per meter besteld worden.
- De profielen worden afhankelijk van het bestelde type in verstek gezaagd en op maat geleverd. Ook de boorgaten voor de hoekverbinders zijn voorgeboord. Boorgaten voor de clips en bovenlijst zijn nooit aanwezig.
- De bijbehorende plissédeur wordt op maat geleverd.
- Einddoppen voor de O.D.D. profielen zijn niet leverbaar.

Plisséhordeur

Profielen ‘op de dag’ plaatsing

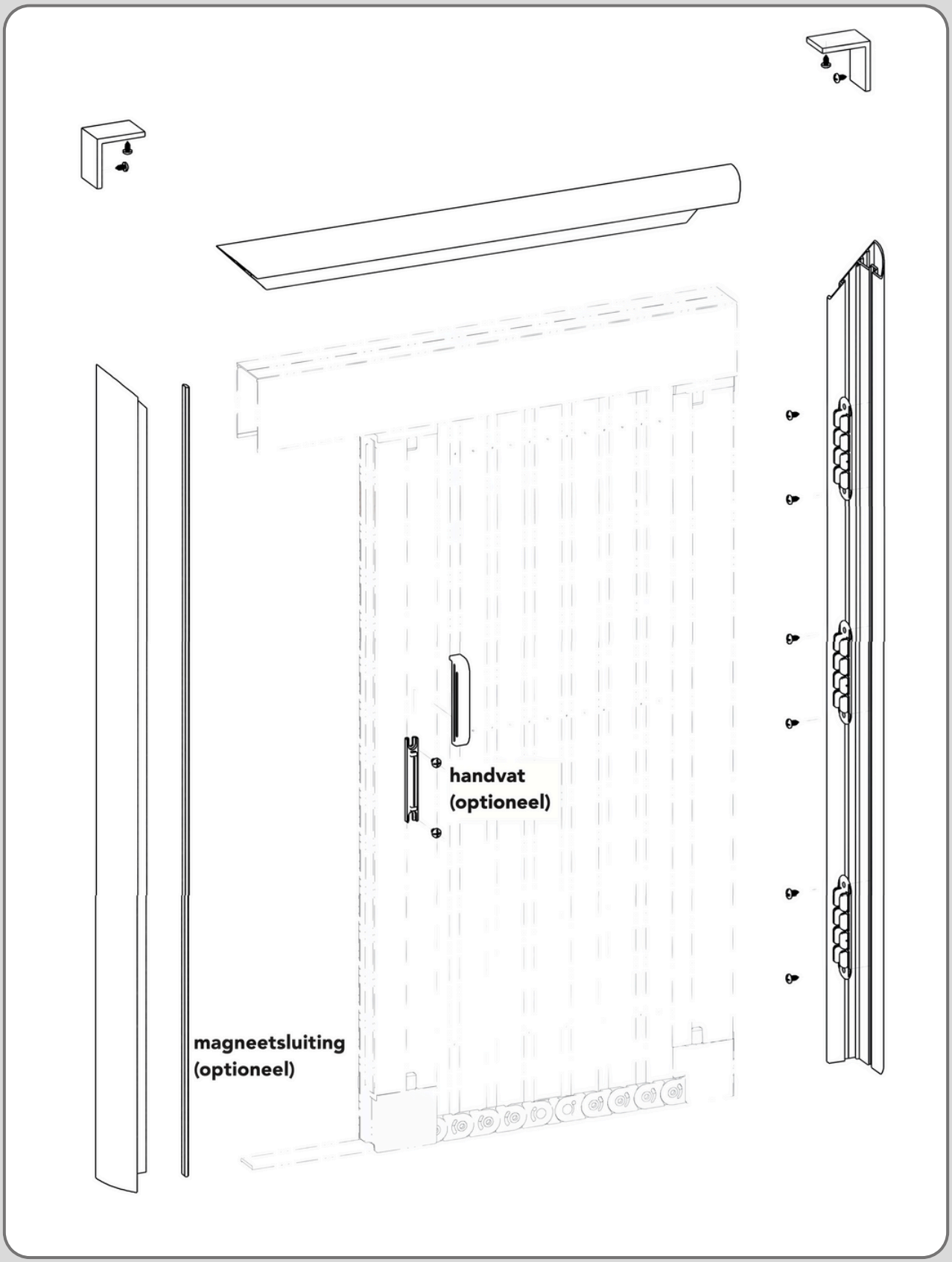

Pollenkalender

Bomen	J	F	M	A	M	J	J	A	S	O	N	D
Hazelaar												
Els												
Cipres												
Taxus												
Jeneverbes												
Iep												
Populier												
Es												
Berk												
Wilg												
Eik												
Den & Spar												
Vlier												

Grassen	J	F	M	A	M	J	J	A	S	O	N	D
Gras												
Vossenstaart												
Dravik												
Kropaar												
Beemdgras												
Engels raaigras												
Timotheegras												

Kruiden	J	F	M	A	M	J	J	A	S	O	N	D
Ambrosia												
Zuring												
Weegbree												
Brandnetel												
Ganzenvoet												
Bijvoet												

Specials

Niet-rechthoekige elementen en afwijkende vormen

Alle profielen kunnen verwerkt worden in hoeken groter of kleiner dan 90° voor zover dit de werking van de hor niet belemmert.

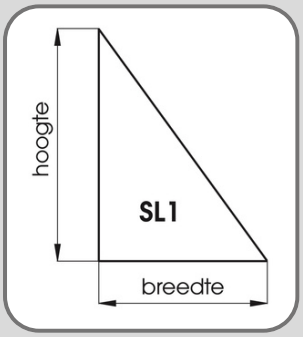

Rechthoekige driehoek

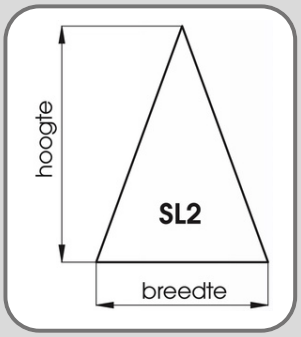

Gelijkbenige driehoek

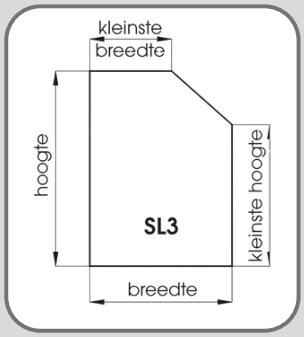

Vijfhoek met drie rechte hoeken

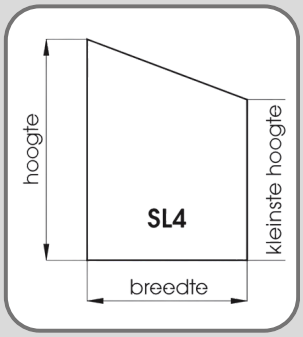

Vierhoek met twee rechte hoeken

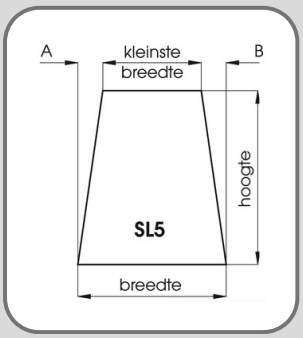

Trapeze

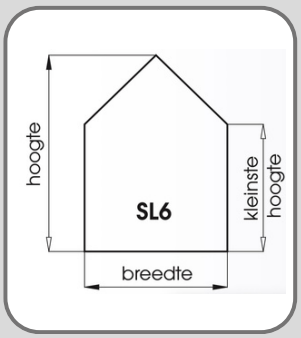

Symmetrische vijfhoek met twee rechte hoeken

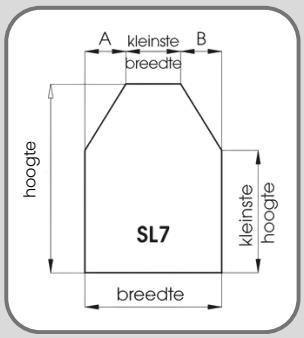

Zeshoek met twee rechte hoeken

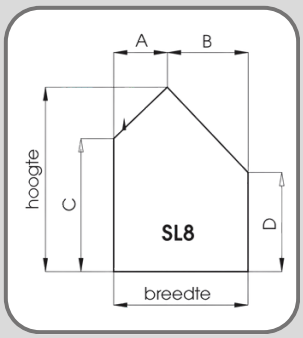

Asymmetrische vijfhoek met twee rechte hoeken

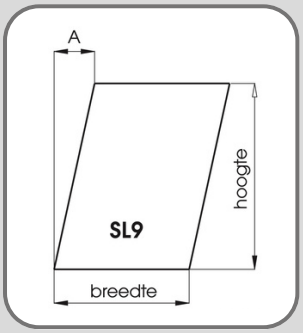

Parallellogram

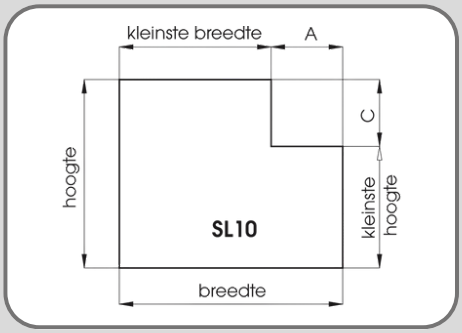

Zeshoek met zes rechte hoeken

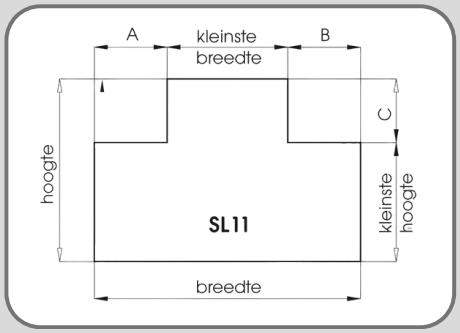

Achthoek met acht rechte hoeken

Tips

- Geef de maten op zoals in de schetsen wordt aangegeven.
- Bij een hoek kleiner dan 30° graag navragen.
- Houd er rekening mee dat fabricageafwijkingen tot 3 mm mogelijk zijn.
- Let er verder op dat er bij asymmetrische elementen linker- (L) en rechterdelen (R) zijn.
- Indien de profiellengte aan een zijde meer is dan 1500 mm, gebruiken wij bij horelementen een tussenprofiel. Let hier vooral op bij de diagonale lengte van de speciale vorm SL1.

Let op

- Bij alle horelementen produceren wij altijd volgens het aanzicht van binnenuit. Geef bij uw bestelling ook aan welke type hor u wenst en of de hor van binnenuit of van buitenuit geplaatst wordt.

Specials

Gebogen elementen

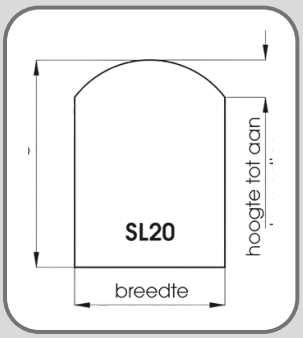

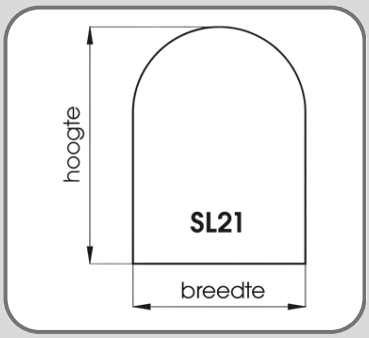

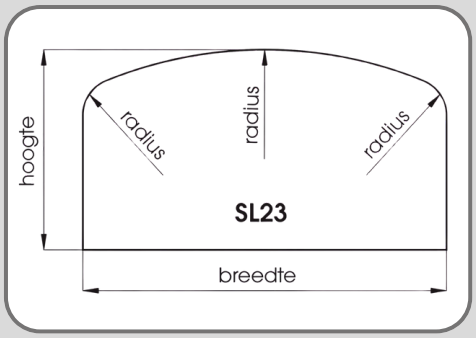

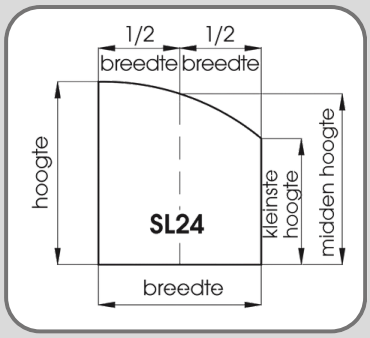

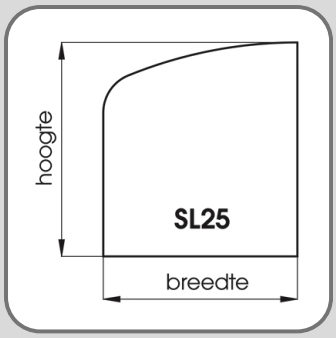

Tips

- Geef de afmetingen uit de schetsen door of stuur ons op maat gemaakte sjablonen.
- Houd er rekening mee dat fabricageafwijkingen tot 3 mm mogelijk zijn (met sjabloon tot 5 mm).
- Let er verder op dat er bij asymmetrische elementen linker- (L) en rechterdelen (R) zijn.
- Bij draaihorren die naar buiten openen, kunnen de elementen tegen diepe muurkozijnen stoten. (inbouwverhoudingen controleren)
- Bij geëloxeerde profielen ontstaat een optische verandering afhankelijk van de radius op basis van spanningsscheuren.
- Bij de varianten in de serie SP2 wordt in plaats van geveerde montagehaken de zijvergrendeling gebruikt.
- Meer afwijkende vormen op aanvraag.

Let op

Bij horelementen produceren wij volgens het aanzicht van binnenuit. Geef bij uw bestelling ook aan welke type hor u wenst en of de hor van binnenuit of van buitenuit geplaatst wordt.

Sjablonen

Sjablonen moeten voor een nauwkeurige maatneming worden afgetekend op karton of hout (niet op papier). Als u werkt volgens de handleiding op **www.Neher.de/SondeROormen kunt u in principe afzien van het gebruik van sjablonen (uitgezonderd koRObogen en halve koRObogen).**

Voor de modellen SL23 en SL25 is het aanleveren van een sjabloon verplicht. Voor alle andere modellen bij voorkeur de hierboven aangegeven schetsen met afmetingen doorgeven. Bij het aanleveren van een sjabloon wordt in deze gevallen een hogere meerprijs berekend.

Montagetoebehoren

Standaard toebehoren

Afbeelding	Omschrijving	Bestelnummer
Montageclip 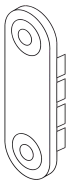	Kunststof zwart, met dubbelzijdige tape als montagehulp	78 40 078 0000 00
Veerstift SP 1/5	Inclusief veertje	78 30 135 0000 00
Kozijnhuls tbv veerstift	Standaard	78 30 137 0000 00
Kozijnhuls met flens tbv veerstift	Optioneel, toepasbaar bijvoorbeeld bij kunststof of aluminium kozijnen.	78 30 136 0000 00
Borstels PP Borstelafdichting 4,8 x 4 mm 4,8 x 5 mm 4,8 x 7 mm 4,8 x 9 mm 4,8 x 12 mm 4,8 x 15 mm	Standaard SP 2/1, SP 2/17 TP, RO 4, RO 5 RO 5/11 ODD RO 5/2, RO 4/1, 4/2, RO 5/11 IDD RO 4/7	78 30 096 1190 00 78 30 097 1190 00 78 30 098 1190 00 78 30 099 1190 00 78 30 100 1190 00 78 30 305 1190 00
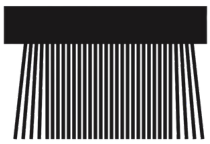 Standaard 6,7 x 7 mm 6,7 x 9 mm 6,7 x 10 mm 6,7 x 12 mm 6,7 x 15 mm 6,7 x 20 mm	SP 1/92, 1/93, SP 1/90, 1/5, 1/43, 1/60 SP 1/70	78 30 101 1190 00 78 30 102 1190 00 78 30 103 1190 00 78 30 260 1190 00 78 30 294 1190 00 78 30 261 1190 00

Standaard toebehoren

Afbeelding	Omschrijving	Bestelnummer
Vergrendelset rolhor RO 5/2	Let op: Montage en bediening binnen	78 30 295 1102 00 wit 78 30 295 1141 00 beige 78 30 295 1190 00 middelgrijs 78 30 295 7016 00 antraciet 78 30 295 8014 00 sepiabruin
Vergrendelset rolhor RO 5/2	Let op: Montage buiten en bediening binnen	78 30 037 1102 00 wit 78 30 037 1141 00 beige 78 30 037 1190 00 middelgrijs 78 30 037 7016 00 antraciet 78 30 037 8014 00 sepiabruin
Vergrendelset rolhor RO 4/2	Let op: Montage en bediening binnen	78 30 120 1102 00 wit 78 30 120 1141 00 beige 78 30 120 1190 00 middelgrijs 78 30 120 7016 00 antraciet 78 30 120 8014 00 sepiabruin
Vergrendelset rolhor RO 4/2	Let op: Montage buiten en bediening binnen	78 30 114 1102 00 wit 78 30 114 1141 00 beige 78 30 114 1190 00 middelgrijs 78 30 114 7016 00 antraciet 78 30 114 8014 00 sepiabruin

Standaard toebehoren

Afbeelding	Omschrijving	Bestelnummer
Vergrendelset rolhor Afdekdopje kleuren:	Voor boorgat 10 mm. Per stuk.	78 30 244 1102 00 wit 78 30 244 1141 00 beige 78 30 244 1190 00 lichtgrijs 78 30 244 7042 00 middelgrijs 78 30 244 7016 00 antraciet 78 30 244 8001 00 okerbruin 78 30 244 8014 00 sepiabruin 78 30 244 8077 00 donkerbruin
Metalen clips 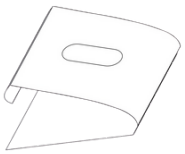	Metalen veerclip voor Basic inklemhor type A. Voor profieldiepte 28 en 34 mm. Per stuk.	78 30 703 0000 00
Metalen veerclip 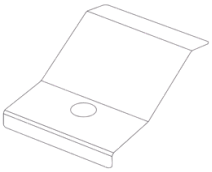	Metalen veerclip voor Basic inklemhor type A. Voor profieldiepte 43 mm. Per stuk.	78 30 703 0000 01
Siliconen anti-slip druppels (set 8 stuks) 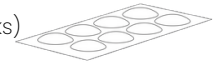	Voor Basic inklemhor type C	78 30 707 0000 00
Set nok hoog/laag incl. schroef 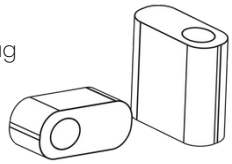	Voor Basic inklemhor type B hoge nok boven lage nok beneden	78 30 708 1102 00 wit 78 30 708 1119 00 grijs

Montagetoebehoren

Meerprijzen

Afbeelding	Omschrijving	Bestelnummer
Koppelclips 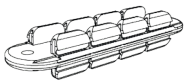	Dubbele montageclips om twee deuren te koppelen. Per stuk	78 40 093 0000 00
Midden-deurstopper 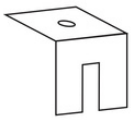	Voor 2 deuren met middensluiting. Per stuk	78 40 087 0000 00
Handvat	Zwart Incl. 2 schroeven Per stuk	78 40 070 0000 00
Zelfklevende borstel 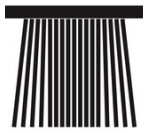	7 x 18 mm zwart inhoud = 10 m	78 40 076 0000 01
Magneetsluitings-strip 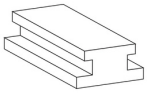	Set	78 40 031 0000 00
Geleidestrip 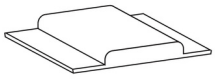	Breed (38 x 5 mm)	78 40 065 0000 01
Correctieprofiel voor schuine dorpels	Aluminium profiel, aan de onderzijde voorzien van dubbelzijdige tape. De standaard geleidestrip is aan de bovenzijde erop gemonteerd.	78 40 065 0000 01

Meerprijzen

Afbeelding	Omschrijving	Bestelnummer
Verstelbare eindstopset Rolhor RO5 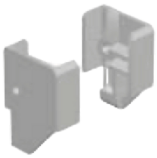	Tevens toepasbaar als tussenstop.	78 30 115 1190 00
Verstelbare eindstopset Rolhor RO4	Tevens toepasbaar als tussenstop.	78 30 119 1190 00
Hoekprofielen op maat afmeting: 40 x 15 x 2 mm 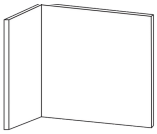	Als extra montageprofiel of als valse vensterbank. Standaard leverbaar in de volgende kleuren: • wit (RAL 9016) • wit (RAL 9010) • bruin (RAL 8014) • grijs (E6/EV1) • antraciet (RAL 7016) • crème (RAL 9001) • RAL op wens	78 40 901 9016 00 78 40 901 1102 00 78 40 901 8014 00 78 40 901 0010 00 78 40 901 7016 00 78 40 901 1141 00 78 40 901 RAL 00
Montagetape 13 mm	Deze hoog belastbare, dubbelzijdig klevende montagetape is bijzonder duurzaam, UV-bestendig en weerbestendig en kan op een daarvoor geschikt oppervlak worden gebruikt als montagetape.	78 30 296 0000 00 (15 mtr)
Montagetape 15 mm (moulding tape)	Dubbelzijdig klevende tape op basis van rubber. De speciale lijmlaag wordt pas geactiveerd na vast aandrukken. Laat geen lijmresten achter. 10 m x 15 mm	78 30 387 0000 00
Montageset voor kozijn-hulzen bij houten ramen 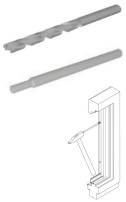	De hor in het raam zetten en uitgerichten. Vervolgens geeft u met een kleine hamer een kleine tik op de veerstiften. Haal de hor uit het raam en boor de afgetekende punten met bij deze set horende boor tot een diepte van ca 15 mm. Vervolgens met behulp van het slagijzer de hulsjes in het raam tikken. Werk eerst één zijde af alvorens aan de andere te beginnen.	78 30 361 0000 00
Precisiemeter 3 mtr (i.d.d. meter)	Precisiemeter voor het meten van "in de dag" maten. Hij is zeer geschikt voor ruimtes waar weinig plaats is.	78 30 385 0000 00

Contact

J.S.T. Products International BV
Stellingmolenweg 16
7383 XV Voorst

0575-502601
jst@jstproducts.nl
www.jewel.nu