Verduisterings garnituren

DUURZAME BINNENZONWERING MET MAXIMALE VERDUISTERING

De JEWEL verduisteringsgarnituren met Eco Blackout screens bieden optimale zonwering én volledige verduistering. Dankzij het glasvezelweefsel zijn de screens bijzonder sterk, vormvast en bestand tegen intensief gebruik. Zo blijft het binnenklimaat aangenaam koel, ook op warme dagen.

Inhoud

Introductie	2
ECO Blackout screens	3
Product informatie	5
Technische informatie	6
Montage	7
Elektra	8

De JEWEL verduisteringsgarnituren met Eco Blackout screendoeken combineren hoogwaardige techniek met duurzaam comfort. Het glasvezelweefsel zorgt voor uitstekende stabiliteit, vlamvertragende eigenschappen en een lange levensduur, zelfs bij intensief gebruik. De doeken weren zonlicht en warmte effectief, waardoor binnenruimtes aangenaam op temperatuur blijven.

De Eco Blackout screendoeken hebben de technische voordelen van glasvezel met een 100% verduisterend effect. Het resultaat is een duurzame en stijlvolle oplossing voor binnenzonwering die bijdraagt aan een zacht binnenklimaat en energiebesparing.

ECO Blackout screens

Productomschrijving

De JEWEL Eco Blackout is vervaardigd uit glasvezel, een natuurlijk en duurzaam materiaal op basis van kwarts en zand. Dit ecologisch zuivere weefsel is sterk, vormvast en bestand tegen water, hitte en chemicaliën. Dankzij deze eigenschappen is het uitermate geschikt voor intensieve toepassingen in binnenzonwering.

De Eco Blackout biedt niet alleen uitstekende zon- en warmtebescherming, maar draagt ook bij aan een gezonde leefomgeving. Het materiaal is niet brandbaar, geeft geen schadelijke stoffen af en is voorzien van het Cradle to Cradle Certified® Bronze keurmerk, een garantie voor verantwoord en toekomstgericht design.

Eigenschappen

100% blackout doek

Profielkleuren
zwart fijnstructuur
antraciet fijnstructuur
naturel fijnstructuur
gebroken wit fijnstructuur
wit fijnstructuur

Optioneel RAL kleur fijnstructuur naar keuze (kunststof onderdelen in zwart).

Kleuren

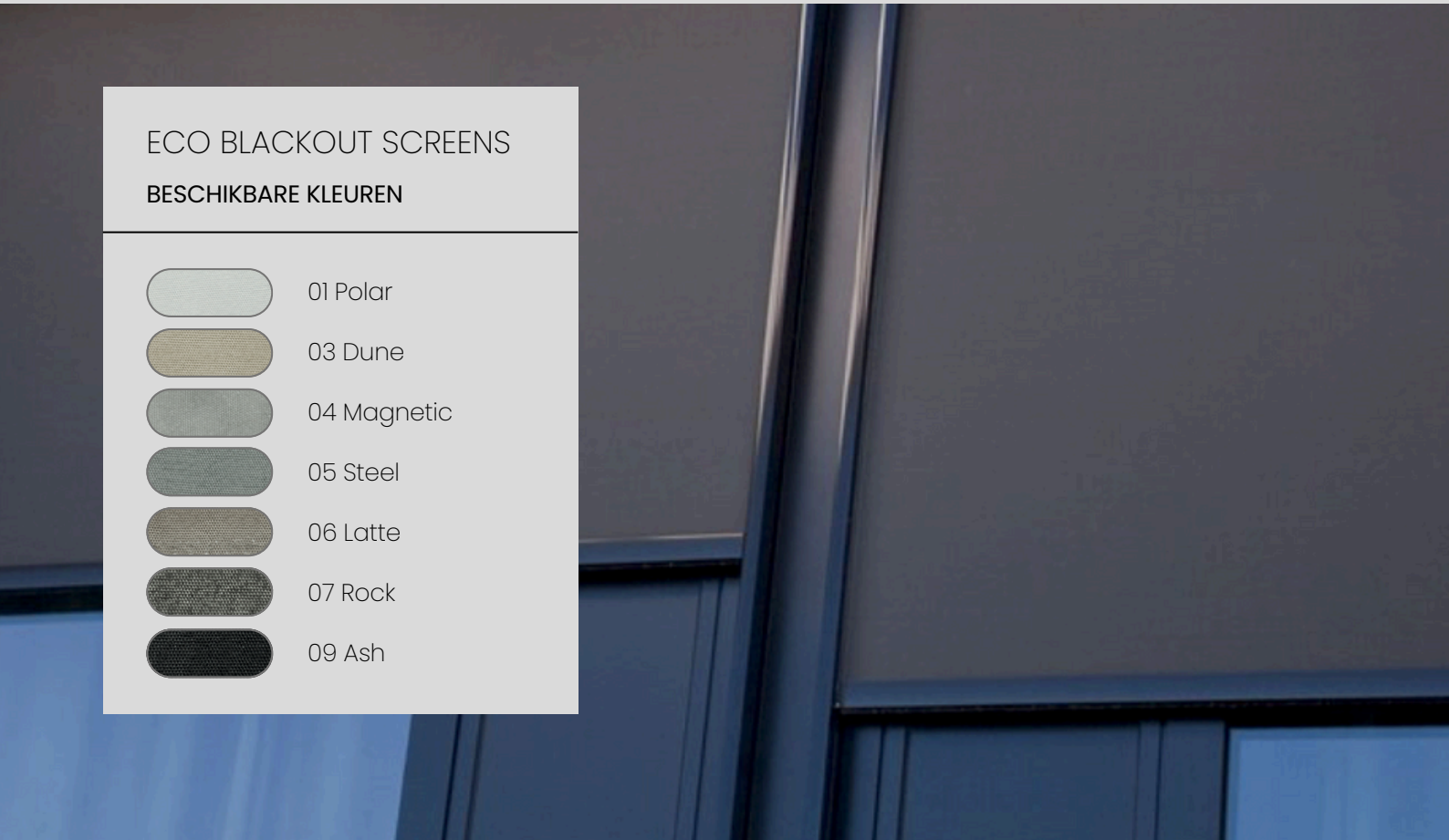

ECO Blackout screens

Technische specificaties

Samenstelling
PVC-vrij glasvezelweefsel, acryl gecoat met witte flocklaag

Gewicht
± 500 g/m² (± 5%)

Breedte
2400 mm

Dikte
0,49 mm (± 5%)

Brandclassificatie
NF-P 92/507 (2004) – M1 • NFPA 701 (2015) • DIN 4102-01 (mei 1998) – B1

Kleurechtheid bij licht
6 – ISO 105 B02 (1999)

Thermische en optische eigenschappen
Zontransmissie, zonreflectie, zonabsorptie

Kleur	Zontransmissie (%)	Zonreflectie (%)	Zonabsorptie (%)	Totale zonne-energie (Gtot) bij dubbel glas met argon	UV-transmissie (%)
01 Polar	0	74,27	25,73	0,33	0
03 Dune	0	73,70	26,27	0,33	0
04 Magnetic	0	73,07	26,93	0,33	0
05 Steel	0	72,33	27,67	0,33	0
06 Latte	0	71,13	28,87	0,34	0
07 Rock	0	7,53	26,47	0,33	0
09 Ash	0	73,57	26,43	0,33	0

REACH Compliant

ENERGY SAVING

ACOUSTIC PROPERTIES

100% Blackout

pvc free

MADE IN BELGIUM

Productinformatie type L & XL

Profielafmetingen

Type L

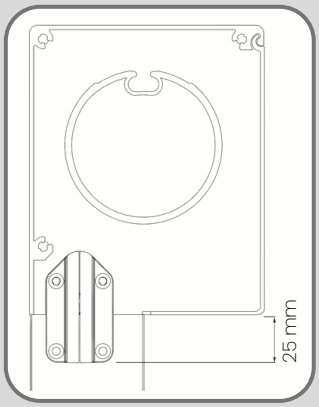

Zijaanzicht (doorsnede)
screen onderprofiel
gedeeltelijk in cassette

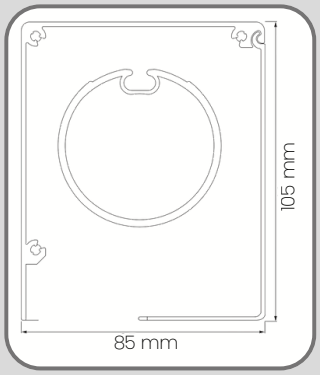

Zijaanzicht (doorsnede)
cassette

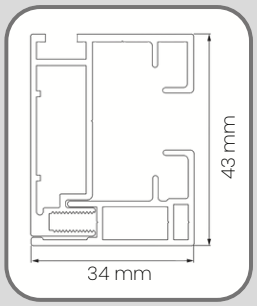

Bovenaanzicht
(doorsnede)
zijgeleiding

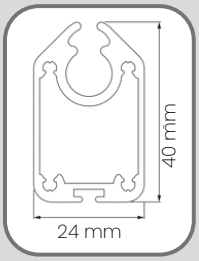

Zijaanzicht
(doorsnede)
onderprofiel

Type XL

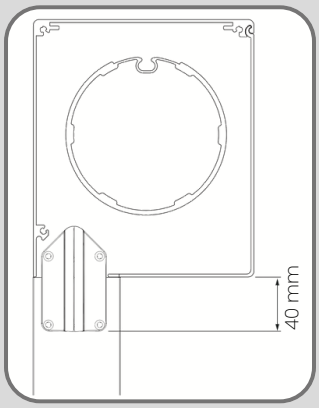

Zijaanzicht (doorsnede)
screen onderprofiel
gedeeltelijk in cassette

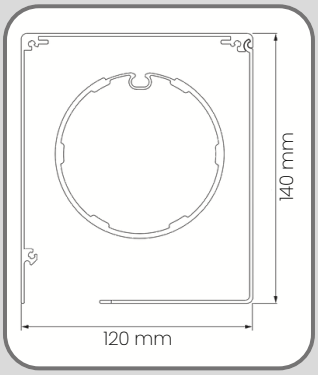

Zijaanzicht (doorsnede)
cassette

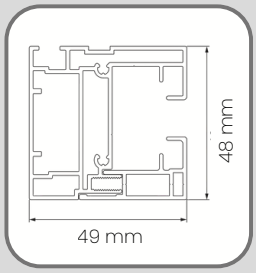

Bovenaanzicht
(doorsnede)
zijgeleiding

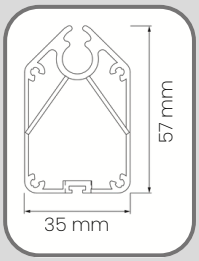

Zijaanzicht
(doorsnede)
onderprofiel

Technische informatie

	Min. maat (mm)		Max. maat (mm)		Max. opp. maat (m2)
	B	H	B	H	
Type L	700	500	4000	3200	10
Type XL	800	500	5000	5000	15

Meten

Zowel de breedte als de hoogte dient op minstens 3 plaatsen gemeten te worden. Bij IDD is de kleinst gemeten maat bepalend, bij ODD is de grootst gemeten maat bepalend.

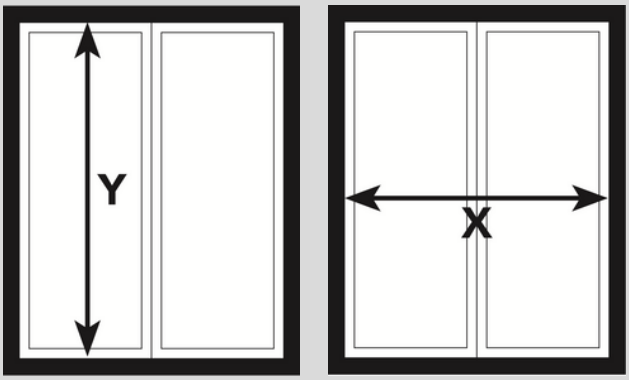

Type L

Bestelmaten IDD (montage optie A/B)
Breedte = de kleinst gemeten breedtemaat (X) -5 mm
Hoogte = de kleinst gemeten hoogtemaat (Y) -5 mm

Bestelmaten ODD (montage optie C)
Breedte = de grootst gemeten breedtemaat (X) +78 mm
Hoogte = de grootst gemeten hoogtemaat (Y) +150 mm

Type XL

Bestelmaten IDD (montage optie A/B)
Breedte = de kleinst gemeten breedtemaat (X) -5 mm
Hoogte = de kleinst gemeten hoogtemaat (Y) -5 mm

Bestelmaten ODD (montage optie C)
Breedte = de grootst gemeten breedtemaat (X) +108 mm
Hoogte = de grootst gemeten hoogtemaat (Y) +200 mm

Montage

Standaard

Type L

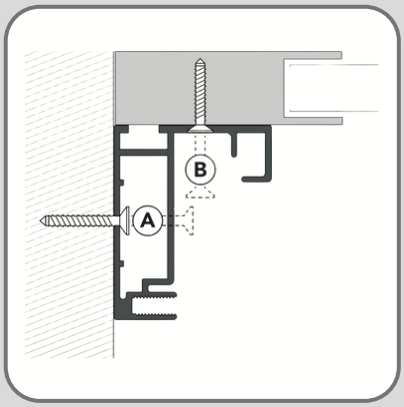

Montage zijgeleiding optie A/B

Type XL

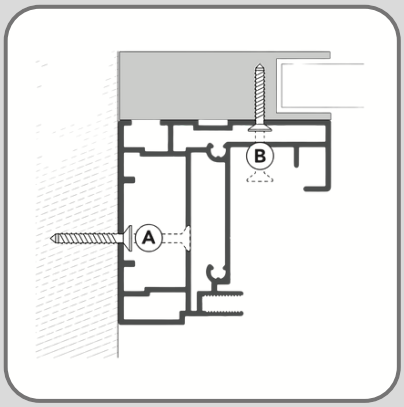

Montage zijgeleiding optie A/B

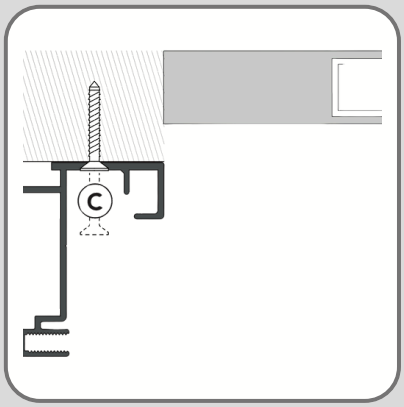

Montage zijgeleiding optie C

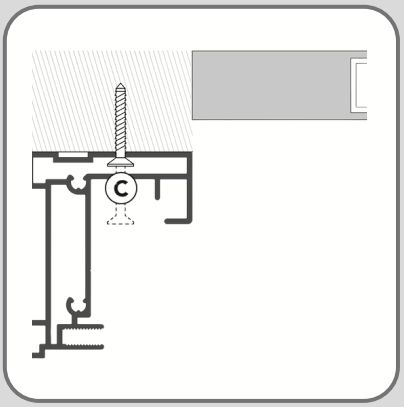

Montage zijgeleiding optie C

Alternatieve montage

Opvulprofiel - IDD / montage optie B & C

Type L

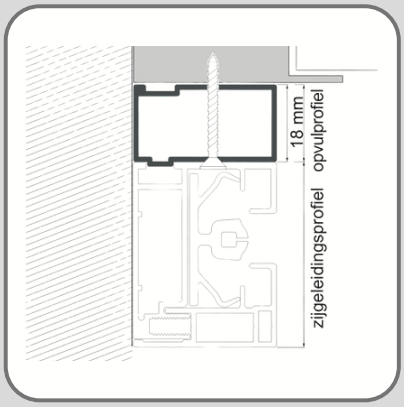

Bovenaanzicht (doorsnede)

Type XL

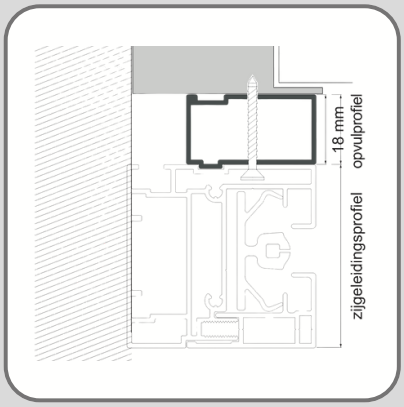

Bovenaanzicht (doorsnede)

Elektra

Motoren Brel

Product raamdecoratie	Brel 230 Volt elektronisch
Type L	✓
Type XL	✓

Eigenschappen	Brel 230 Volt elektronisch
Bedrade stroomvoorziening 230 Volt	✓

Motor specificaties	Brel 230 Volt elektronisch
Kabel lengte (mm)	3000 & 5000
Besturing: 2-weg communicatie Geeft terugkoppeling	✓

Toebehoren	Brel 230 Volt elektronisch
Brel 15 kanaals afstandsbediening	✓
Brel 1 kanaals wandschakelaar	✓

Elektra

Motoren Somfy

Product raamdecoratie	Somfy 230 volt IO	Somfy 230 volt mech.
Type L	✓	✓
Type XL	✓	✓

Eigenschappen	Somfy 230 volt IO	Somfy 230 volt mech.
Bedrade stroomvoorziening 230 Volt	✓	✓

Motor specificaties	Somfy 230 volt IO	Somfy 230 volt mech.
Kabel lengte (mm)	5000	5000
Besturing: 2-weg communicatie Geeft terugkoppeling	✓	x

Toebehoren	Somfy 230 volt IO	Somfy 230 volt mech.
Situo 5 IO 5-kanaals afstandbediening	✓	x
Smoove Origon IO 1-kanaals wandschakelaar	✓	x

Contact

J.S.T. Products International BV
Stellingmolenweg 16
7383 XV Voorst

0575-502601
jst@jstproducts.nl
www.jewel.nu