Duette®

VOOR OPTIMALE ENERGIEBESPARING

De honingraatstructuur van de duette® zorgt voor maximale bescherming tegen zowel warmte als kou. Daardoor is een duette® door de isolerende werking zeer energiebesparend.

© Duette®

Inhoud

Uitvoeringen	3
Montagemogelijkheden	5
Overzichtstabel	7
Minimale & maximale maten / opties	9
Afwerkingsmogelijkheden	15
Meetinstructies	17
Montagetoebehoren	19
Kindveiligheid (Childsafe)	22

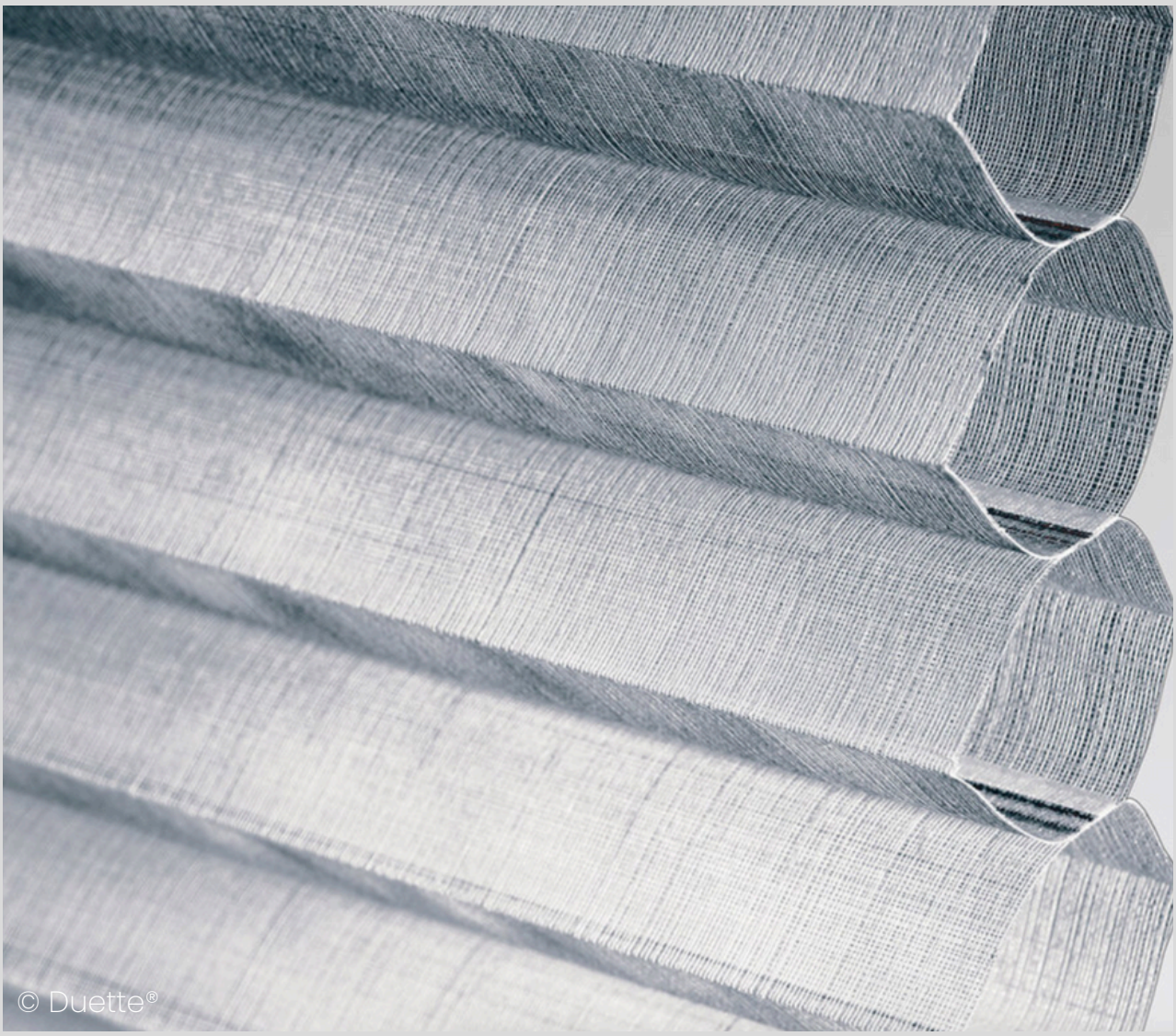

De Duette®-collectie van JEWEL biedt een brede variatie aan stoffen in verschillende transparanties: transparant, blikdicht en volledig verduisterend. De honingraatstructuur zorgt niet alleen voor een elegante uitstraling, maar biedt ook uitstekende warmte- en energiebesparing; dankzij de gesloten luchtkamers kan dit zelfs oplopen tot 25%. De stoffen zijn leverbaar in plooibreedten van 25 mm en 32 mm, waarbij het systeem desgewenst met twee stoffen op één product kan worden uitgevoerd.

Duette® is geschikt voor standaardramen, maar ook voor bijzondere vormen zoals driehoeken, trapeziums, serres, lichtstraten en dakramen. Dankzij de stabiele plooi zijn ook grotere afmetingen goed realiseerbaar. De koorden lopen tussen de stoflagen door en zijn dus niet zichtbaar; bij verduisterende stoffen zijn er bovendien geen lichtgaatjes. Montage is mogelijk in de glaslijst, op de muur, aan het plafond of direct op de venstervleugel.

Uitvoeringen

Koordbediening

De duette® is te bedienen door middel van een optrekkoord met een frontrem. Door een koordkikker op de muur wordt uw product kindveilig (Childsafe).

Koordbediening SmartCord®

Het SmartCord® bedieningssysteem maakt gebruik van een intrekbaar koordmechanisme en is eenvoudig te bedienen. Dankzij de constante koordlengte heeft u nooit meer last van lange, loshangende koorden. SmartCord® is 100% kindveilig (Childsafe).

Alleen geschikt voor vrijhangende duette®.

Kettingbediening

Het product is te bedienen door middel van een kettinglus.
Door een kettingspanner op de muur wordt uw product kindveilig (Childsafe).

Handgreep LiteRise®

LiteRise® is een koordloos handgreepmodel voor rechthoekige ramen. De onderlat kan d.m.v. een handgreep eenvoudig in elk gewenste stand gezet worden. Vanaf 180 cm breed worden er twee handgrepen gemonteerd. LiteRise® is 100% kindveilig (Childsafe).

Metalen handgreep

Voor een hoogwaardige afwerking is het ook mogelijk om te kiezen voor een metalen handgreep, bijpassend aan de profielkleur (wit, beige, grijs, antraciet en zwart). Deze metalen handgreepbediening is niet mogelijk i.c.m. met een bedieningsstok.

Handgreepbediening voor ingespannen duette®

De duette® is traploos verstelbaar door middel van een transparante handgreep, eventueel met een bedieningsstok (alleen bij plafondmodellen).

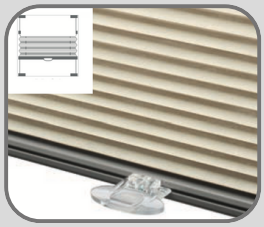

Bedieningsstok optioneel

Bij hooggeplaatste producten in bijv. lichtkoepels en dakramen is het product makkelijk te bedienen door middel van een bedieningsstok. Alle plafondmodellen met een transparante (standaard) handgreep kunnen worden bediend met een bedieningsstok.

Electro

JEWEL 12V

Alle motoren van JEWEL zijn voorzien van een geïntegreerde ontvanger en de bediening is altijd draadloos. Indien gewenst kunnen meerdere producten met één afstandsbediening aangestuurd worden, zowel gelijktijdig als afzonderlijk.

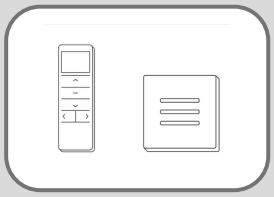

SOMFY 12V - Modellen PE

Voor extra bedieningsgemak kunnen de producten worden voorzien van een 12 Volt motor, gevoed door batterijen of via een transformator op netstroom.

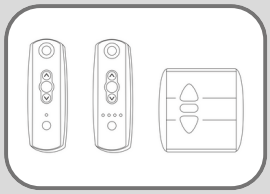

SOMFY 24V

Voor overige modellen wordt gebruik gemaakt van een 24V motor, gevoed door een transformator op netstroom en voorzien van een externe ontvanger.

Profiel in verschillende kleurtonen

Wanneer er geen keuze wordt gemaakt voor de profielkleur dan wordt de kleur profiel genomen die wij het beste vinden passen bij de kleur van de stof.

WIT | BEIGE | GRIJS | ANTRACIET | ZWART

Montagemogelijkheden

Montage op de muur of tegen het plafond

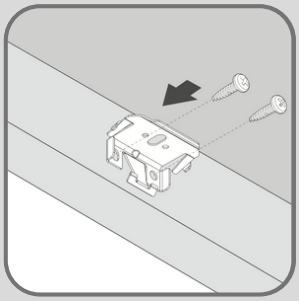

Op de dag /
op de muur

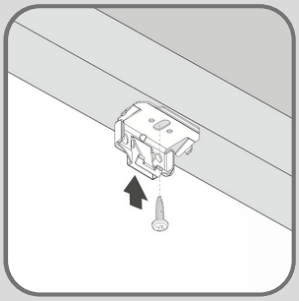

In de dag /
tegen het plafond

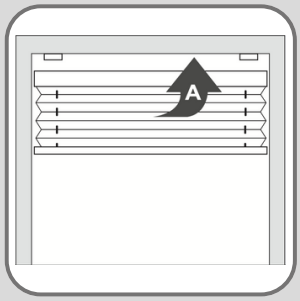

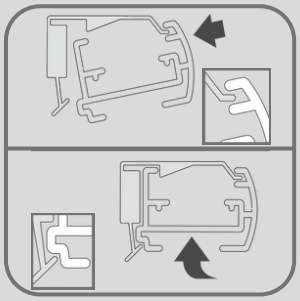

Montage in de glaslijst of op de venstervleugel

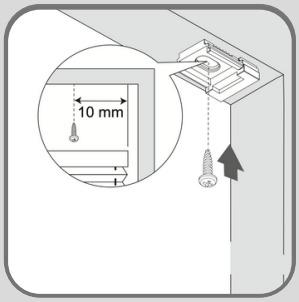

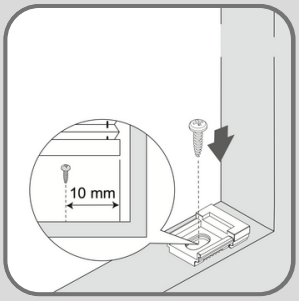

Montage met spansteun in de glaslijst

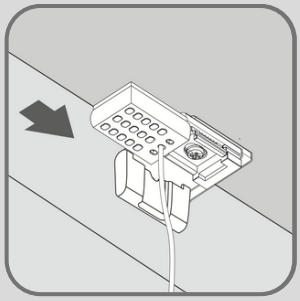

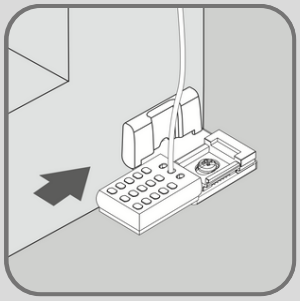

Montage met spansteun op de venstervleugel

Montage op de venstervleugel

Optioneel zijn er klemsteunen voor op de venstervleugel beschikbaar. Deze worden eenvoudig over de raamvleugel heen geschoven zonder te schroeven. Ze zijn met name zeer geschikt voor kunststof en aluminium ramen. Bij zijgeleiding zijn er speciale klemsteunen beschikbaar, die ook aan de onderzijde van de raamvleugel worden geklemd.

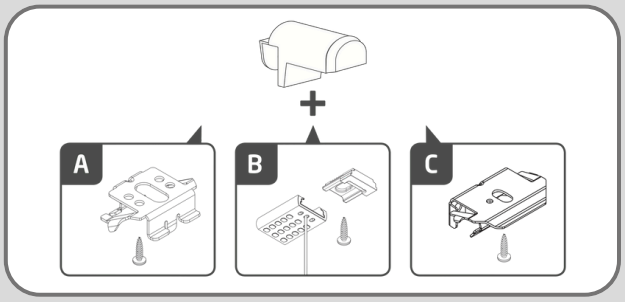

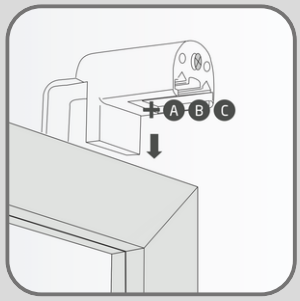

Klemsteun-montage
boven

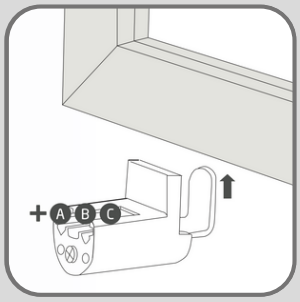

Klemsteun-montage
onder

JEWEL Trufit montagesysteem

Trufit

Het JEWEL Trufit montagesysteem voor raamdecoratie is een geavanceerde manier om de duette® rechtstreeks op het glas te installeren en te bedienen zonder de noodzaak voor boren. De raamdecoratie wordt rechtstreeks op het raam geplakt en is hierdoor zeer geschikt voor draai-kiepramen.

Trufit is alleen leverbaar bij de 25 mm plooi. Een Ingespannen model geplakt op het glas, is standaard uitgevoerd met Top Down Bottom Up.

Top Down / Bottom Up

Top Down Bottom Up betekent dat de JEWEL Trufit Duette® ook van boven neergelaten kan worden. Hierdoor ontstaat boven en naar wens ook onder (Bottom Up) veel lichtinval terwijl de JEWEL Trufit Duette® ongewenste inkijk voorkomt.

Trufit® specificaties:

- Ingespannen model
- Altijd blijvende maat opgeven
- Altijd i.c.m. plooibreedte 25mm
- Maximaal 15 graden schuin te monteren
- Plakprofiel is 18 mm breed
- Plakprofiel leverbaar in de 6 profielkleuren
- Bij schuine raamlijsten is er aan de boven- en onderzijde een lichtkier waarneembaar
- Standaard wordt geen primer meegeleverd
- Minimale breedte in mm: 250
- Maximale breedte in mm: 1280
- Minimale hoogte in mm: 100
- Maximale hoogte in mm: 2300

Overzichtstabel

		Model A				Model P	
		Vrijhangend model, niet geschikt voor draai- en kiepramen.				Hellende (45°) tot horizontale (90°) ramen zoals lichtkoepels, lichtstraten en serredaken.	
		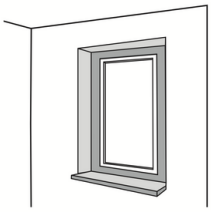				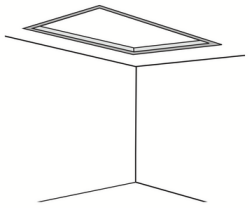	
		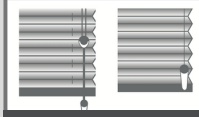	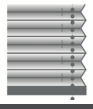	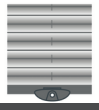			
		Koord	Ketting	Handgreep	Electro	Bedieningsstok	Electro
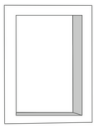	Rechthoek	AO 10 AU 10** AO 20 AU 20** AO 30*	AK 10	AB 10 AB 20	AE 10	PB 10 PB 15 PB 30*	PE 10 PE 15 PE 16
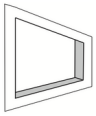	Trapeze	AO 40					PE 60 PE 65 PE 61 PE 66
	Driehoek	AO 70					PE 70 PE 75 PE 71 PE 76

* Gelieve op de bestelling duidelijk aan te geven welke stof u boven en beneden wenst.
** Verduisterende stoffen worden altijd in het bovenste gedeelte geplaatst.

Model B

Ingespannen model voor verticaal geplaatste ramen, draai- en kiepramen tot max. 15° hellend. Ook voor toepassing op deuren om klapperen van het gordijn te voorkomen.

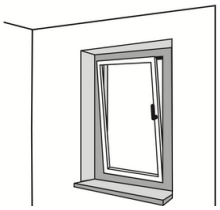

Model D

Dak- en tuimelramen tot max. 60° hellend.

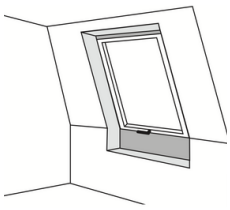

	Koord	Ketting	Handgreep	Electro	Handgreep
Rechthoek	BO 10, BO 16, BO 20, BO 20T, BO 30*, BO 30T*	BK 10, BK 16	BB 10, BB 10T, BB 15, BB 15T, BB 20, BB 20T, BB 24, BB 30*, BB 30T*	BE 10, BE 16	DB 10, DB 15, DB 20, DB 30*
Trapeze					
Driehoek					

Minimale & maximale maten

Model A

Dit model is vrijhangend en daardoor zeer geschikt voor rechte ramen. Wanneer de stofbreedte kleiner dan de maximale systeembreedte is, geldt de stofbreedte als maximale breedte. De stofbreedte van de stof vindt u op de stofstaal.

Model	min. breedte (cm)	max. breedte (cm)	min. hoogte (cm)	max. hoogte (cm)	min. hoek (°)	max. hoek (°)	max. opp. (m2) per stofgroep		
							S2	S3	S4
AO 10	40	260	10	300	-	-	6,0	6,0	5,0
AO 20	40	260	10	300	-	-	6,0	6,0	5,0
AO 30*	40	260	10	300	-	-	5,0	4,0	3,0
AO 40	40	210	70	300	1	50	5,0	4,0	3,0
AO 70	40	210	10	200	1	60	-	-	-
AU 10***	46	260	15	300	-	-	-	-	-
AU 20***	59	260	15	300	-	-	-	-	-
AK 10	50	260	60	300	-	-	7,0	6,0	5,0
AB 10**	28	240	15	210	-	-	-	-	-
AB 20**	37	240	15	210	-	-	-	-	-

* Bij de modellen met 2 stofpakketten geldt de stofgroep met de kleinste oppervlakte als maximale systeemoppervlakte.
** Minimale breedte bij Black out stoffen AB 10 = 45 cm, AB 20 = 57 cm
***Minimale breedte bij een product < 270 cm is bij model AU10: 43 cm en AU20: 55 cm.

Mogelijkheden bij koordmodellen AO 40 Trapeze + AO 70 driehoek

Model	Hellingshoek	Bediening	Bedieningszijde
AO 40	1° -50°	Koord met koordkikker	onder
AO 70	1° -50°	Koord met koordkikker	boven
	50° -60°	Koord met koordkikker, zonder rem	boven

Pakkethoogte (mm)

Pakkethoogtes zijn afhankelijk van de soort stof, model en producthoogte en berekent u als volgt:

Profielhoogte	
Model	mm
AO 10	30
AO 20	45
AO 30*	45
AU 10	50
AU 20	65
AK 10	50
AB 10	50
AB 20	65

+

Stofhoogte	S2	S3	S4
Producthoogte (cm)	mm	mm	mm
50	9	14	21
100	18	27	42
150	26	39	62
200	34	52	81
250	42	64	99
300	49	76	117

=

Pakkethoogte**

Voorbeeld:

AO 30, B100 x H100 cm
S2 stof + S3 stof

Profielhoogte AO 30	= 45 mm
Stofhoogte S2	= 18 mm
Stofhoogte S3	= 27 mm +
Pakkethoogte	= 90 mm

* Bij deze modellen 2x de stofhoogte berekenen.
** De pakkethoogtes zijn een goede indicatie, maar kunnen licht afwijken.

Profielafmetingen duette® 25 mm & 32 mm

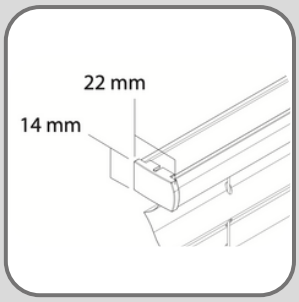

20 mm
AO 10
AO 20
AO 30
AO 40
AO 70

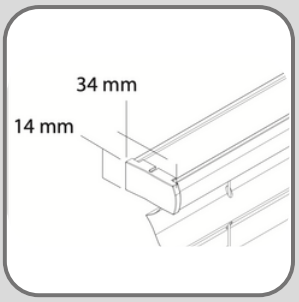

32 mm
AO 10
AO 20
AO 30
AO 40
AO 70

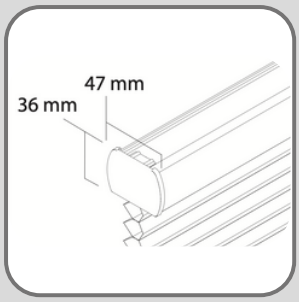

25 mm	**32 mm**
AB 10	AB 10
AB 20	AB 20
AU 10	AU 10
AU 20	AU 20

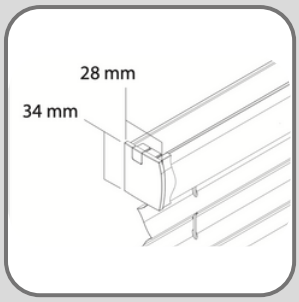

25 mm	**32 mm**
AK 10	AK 10

Minimale & maximale maten / opties

Model B

Dit model is naast rechte ramen ideaal voor een draaikiepraam tot max. 15° of een deur. Het product wordt gefixeerd door middel van een zijgeleiding. Wanneer de stofbreedte kleiner dan de maximale systeembreedte is, geldt de stofbreedte als maximale breedte. De stofbreedte van alle stoffen vindt u op de staal. Bij de modellen met T worden de spansteunen vervangen door een spanprofiel voor een groter montagegemak.

Model	min. breedte (cm)	max. breedte (cm)	min. hoogte (cm)	max. hoogte (cm)	min. hoek (°)	max. hoek (°)	max. opp. (m2) per stofgroep		
							S2	S3	S4
BO 10	40	240	10	300	-	-	5,0	5,0	3,5
BO 16	40	240	10	300	-	-	5,0	5,0	3,5
BO 20/20T	40	240	10	300	-	-	5,0	5,0	3,5
BO 30/30T*	40	240	10	300	-	-	4,0	3,0	2,5
BK 10	50	260	60	300	-	-	6,0	5,0	3,5
BK 16	50	260	60	300	-	-	5,0	5,0	3,5
BB 10/10T	15	150**	10	230	-	-	-	-	-
BB 15	15	150**	10	230	-	-	-	-	-
BB 20/20T	15	150**	10	230	-	-	-	-	-
BB 24	25	128	10	230	-	-	-	-	-
BB 30/30T*	25	150**	30	230	-	-	3,0	2,5	2,0

* Bij de modellen met 2 stofpakketten geldt de stofgroep met de kleinste oppervlakte als maximale systeemoppervlakte.
** Bij een breedte > 128 cm wordt het product met 2 handgrepen geleverd.

Pakkethoogte (mm)

Pakkethoogtes zijn afhankelijk van de soort stof, model en producthoogte en berekent u als volgt:

Profielhoogte	
Model	mm
BO 10	30
BO 16	45
BO 20	45
BO 20T	60
BO 30*	45
BO 30T*	60
BK 10	50
BK 16	65
BB 10	30
BB 10T	45
BB 15	30
BB 20	45
BB 20T	60
BB 24	30
BB 30*	45
BB 30T*	60

+

Stofhoogte	S2	S3	S4
Producthoogte (cm)	mm	mm	mm
50	9	14	21
100	18	27	42
150	26	39	62
200	34	52	81
250	42	64	99
300	49	76	117
350	56	88	135
400	63	99	151

=

Pakkethoogte**

Voorbeeld:

BB 30, B100 x H100 cm
S2 stof + S3 stof

Profielhoogte BB 30	= 45 mm
Stofhoogte S2	= 18 mm
Stofhoogte S3	= 27 mm +
Pakkethoogte	= 80 mm

* Bij deze modellen 2x de stofhoogte berekenen.
** De pakkethoogtes zijn een goede indicatie, maar kunnen licht afwijken.

Profielafmetingen duette® 25 mm & 32 mm

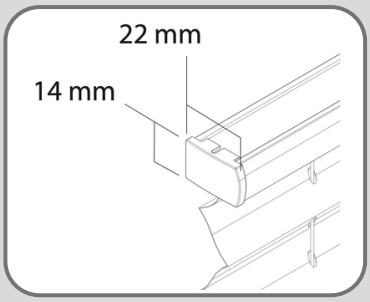

25 mm

BO 10	BB 10	BB 30
BO 16	BB 10T	BB 30T
BO 20	BB 15	BB 35
BO 20T	BB 20	BB 35T
BO 30	BB 20T	
BO 30T	BB 24	

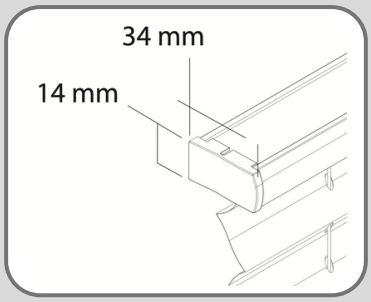

32 mm

BO 10	BB 10	BB 30
BO 16	BB 10T	BB 30T
BO 20	BB 15	BB 35
BO 20T	BB 20	BB 35T
BO 30	BB 20T	
BO 30T	BB 24	

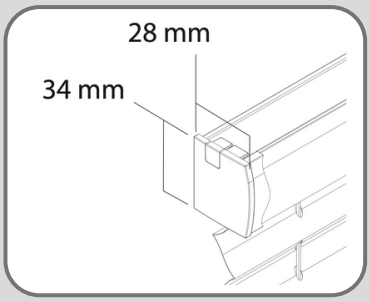

25 mm	**32 mm**
BK 10	BK 10
BK 16	BK 16
BE 10	BE 10
BE 16	BE 16

Minimale & maximale maten / opties

Model D

Zeer geschikt voor dak- en tuimelramen met een hellingshoek tot max. 60°.

Model	min. breedte (cm)	max. breedte (cm)	min. hoogte (cm)	max. hoogte (cm)	max. opp. (m2) per stofgroep S2	S3	S4
DB 10/15	30	150	10	220	2,2	2,2	2,2
DB 20	30	150	10	220	2,2	2,2	2,2
DB 30	30	150	10	220	2,2	2,2	2,2

Profielafmetingen duette® 25 mm & 32 mm

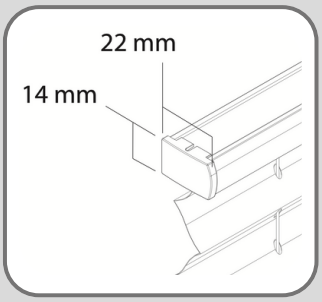

25 mm
DB 10
DB 15
DB 20
DB 30
DB 35

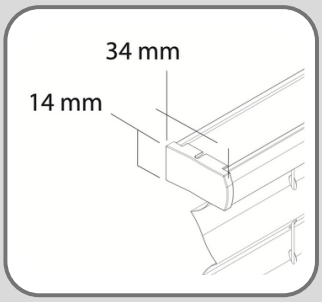

32 mm
DB 10
DB 15
DB 20
DB 30
DB 35

Pakkethoogte (mm)

Pakkethoogtes zijn afhankelijk van de soort stof, model en producthoogte en berekent u als volgt:

Profielhoogte	
Model	mm
DB 10/15	30
DB 20	45
DB 30*	45

+

Stofhoogte	S2	S3	S4
Producthoogte (cm)	mm	mm	mm
50	9	14	21
100	18	27	42
150	26	39	62
200	34	52	81
250	42	64	99
300	49	76	117
350	56	88	135
400	63	99	151

=

Pakkethoogte**

Voorbeeld:

DB 30, B100 x H100 cm
S2 stof + S3 stof

Profielhoogte DB 30	= 45 mm
Stofhoogte S2	= 18 mm
Stofhoogte S3	= 27 mm +
Pakkethoogte	= 90 mm

* Bij deze modellen 2x de stofhoogte berekenen.
** De pakkethoogtes zijn een goede indicatie, maar kunnen licht afwijken.

Model P

Zeer geschikt voor sterk hellende ramen en serredaken vanaf 45° tot plafondramen, lichtkoepels en lichtstraten van 90°.

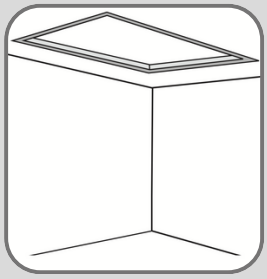

Model	min. breedte (cm)	max. breedte (cm)	min. hoogte (cm)	max. hoogte (cm) per stofgroep**			max. opp. (m2) per stofgroep		
				S2	S3	S4	S2	S3	S4
PB 10/15	20	150	10	400	350	300	6,0	5,0	4,0
PB 30*	20	150	10	400	350	300	5,0	4,0	3,5

* Bij de modellen met 2 stofpakketten geldt de stofgroep met de kleinste oppervlakte als maximale systeemoppervlakte.
** Max. hoogte stof 76190, 76136, 76115, 76121, 76172, 76193, 76192, 76123 = 230 cm

Profielafmetingen duette® 25 mm & 32 mm

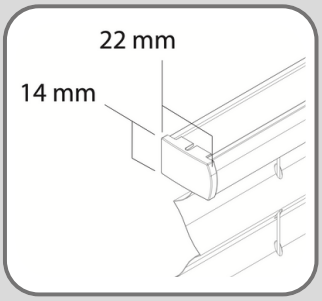

25 mm
PB 10
PB 15
PB 30
PB 35

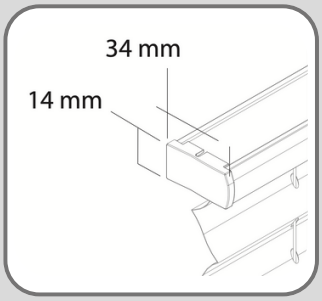

32 mm
PB 10
PB 15
PB 30
PB 35

Pakkethoogte (mm)

Pakkethoogtes zijn afhankelijk van de soort stof, model en producthoogte en berekent u als volgt:

Profielhoogte	
Model	mm
PB 10/15	45
PB 30*	60

+

Stofhoogte	S2	S3	S4
Producthoogte (cm)	mm	mm	mm
50	9	14	21
100	18	27	42
150	26	39	62
200	34	52	81
250	42	64	99
300	49	76	117
350	56	88	135
400	63	99	151

=

Pakkethoogte**	
Voorbeeld:	
PB 30, B100 x H100 cm S2 stof + S3 stof	
Profielhoogte PB 30	= 60 mm
Stofhoogte S2	= 18 mm
Stofhoogte S3	= 27 mm +
Pakkethoogte	= 90 mm

* Bij deze modellen 2x de stofhoogte berekenen.
** De pakkethoogtes zijn een goede indicatie, maar kunnen licht afwijken.

Afwerkingsmogelijkheden

Model	Optie zijgeleiding L-profiel 90°- 96°	Optie zijgeleiding U-profiel (geplakt)	Optie zijgeleiding U-profiel (geschroefd)	Optie montageprofiel
AO 10	Ja	Ja**	Ja	Ja
AO 20	Ja	Ja**	Ja	Ja
AO 30	Ja	Ja**	Ja	Ja
AO 40	Nee	Nee	Nee	Ja
AO 70	Nee	Nee	Nee	Nee
AU 10	Nee	Nee	Nee	Nee
AU 20	Nee	Nee	Nee	Nee
AB 10	Nee	Nee	Nee	Nee
AB 20	Nee	Nee	Nee	Nee
AK 10	Ja	Ja*	Ja	Ja
AL 10	Nee	Nee	Nee	Nee
AL 20	Nee	Nee	Nee	Nee
AE 10	Ja	Ja*	Ja	Ja
BO 10	Ja	Ja**	Ja	Ja
BO 16	Ja	Ja**	Ja	Ja
BO 20	Ja	Ja**	Ja	Ja
BO 30	Ja	Ja**	Ja	Ja
BO 60/61	Nee	Nee	Nee	Ja
BO 75	Nee	Nee	Nee	Nee
BK 10	Nee	Ja*	Ja	Ja
BK 16	Nee	Ja*	Ja	Ja
BB 10	Ja	Ja	Ja	Ja
BB 15	Ja	Ja	Ja	Ja
BB 20	Ja	Ja	Ja	Ja
BB 24	Ja	Ja	Ja	Ja

Model	Optie zijgeleiding L-profiel 90°- 96°	Optie zijgeleiding U-profiel (geplakt)	Optie zijgeleiding U-profiel (geschroefd)	Optie montageprofiel
BB 30/35	Ja	Ja	Ja	Ja
BB 40	Nee	Nee	Nee	Ja
BB 60	Nee	Nee	Nee	Ja
BB 61	Nee	Nee	Nee	Ja
BB 65	Nee	Nee	Nee	Ja
BB 66	Nee	Nee	Nee	Ja
BB 70	Nee	Nee	Nee	Nee
BB 71	Nee	Nee	Nee	Nee
BB 75	Nee	Nee	Nee	Nee
BB 76	Nee	Nee	Nee	Nee
BB 80	Nee	Nee	Nee	Ja
BB 81	Nee	Nee	Nee	Ja
BB 85	Nee	Nee	Nee	Ja
BB 86	Nee	Nee	Nee	Ja
BE 10/16	Ja	Ja	Ja	Ja
BE 60	Nee	Nee	Nee	Nee
BE 61	Nee	Nee	Nee	Nee
BE 65	Nee	Nee	Nee	Nee
BE 66	Nee	Nee	Nee	Nee
BE 70	Nee	Nee	Nee	Nee
BE 71	Nee	Nee	Nee	Nee
BE 75	Nee	Nee	Nee	Nee
BE 76	Nee	Nee	Nee	Nee

* Maximale breedte 180 cm
** Maximale breedte 120 cm

Afwerkingsmogelijkheden

Model	Optie zijgeleiding L-profiel 90°– 96°	Optie zijgeleiding U-profiel (geplakt)	Optie zijgeleiding U-profiel (geschroefd)	Optie montageprofiel
DB 10/15	Ja	Nee	Ja	Nee
DB 20	Ja	Nee	Ja	Nee
DB 30/35	Ja	Nee	Ja	Nee
PB 10/15	Nee	Nee	Nee	Ja
PB 30/35	Nee	Nee	Nee	Ja
PB 40	Nee	Nee	Nee	Ja
PB 41	Nee	Nee	Nee	Ja
PB 45	Nee	Nee	Nee	Ja
PB 46	Nee	Nee	Nee	Ja
PB 60	Nee	Nee	Nee	Ja
PB 61	Nee	Nee	Nee	Ja
PB 65	Nee	Nee	Nee	Ja
PB 66	Nee	Nee	Nee	Ja
PB 70	Nee	Nee	Nee	Ja
PB 71	Nee	Nee	Nee	Ja
PB 75	Nee	Nee	Nee	Ja
PB 76	Nee	Nee	Nee	Ja
PB 80	Nee	Nee	Nee	Ja
PB 81	Nee	Nee	Nee	Ja
PB 85	Nee	Nee	Nee	Ja
PB 86	Nee	Nee	Nee	Ja
PR 65	Nee	Nee	Nee	Ja
PR 66	Nee	Nee	Nee	Ja

Model	Optie zijgeleiding L-profiel 90°– 96°	Optie zijgeleiding U-profiel (geplakt)	Optie zijgeleiding U-profiel (geschroefd)	Optie montageprofiel
PR 70	Nee	Nee	Nee	Ja
PR 71	Nee	Nee	Nee	Ja
PR 75	Nee	Nee	Nee	Ja
PR 76	Nee	Nee	Nee	Ja
PE 10/15	Nee	Nee	Nee	Ja
PE 16	Nee	Nee	Nee	Ja
PE 60	Nee	Nee	Nee	Ja
PE 61	Nee	Nee	Nee	Ja
PE 65	Nee	Nee	Nee	Ja
PE 66	Nee	Nee	Nee	Ja
PE 70	Nee	Nee	Nee	Ja
PE 71	Nee	Nee	Nee	Ja
PE 75	Nee	Nee	Nee	Ja
PE 76	Nee	Nee	Nee	Ja

Meetinstructies

- Gebruik een metalen rolmaat en meet op minimaal 3 punten: boven, midden en onder.
- Kozijnen zijn niet altijd 100% recht. Neem altijd de kleinste maat, zodat het product altijd goed bediend kan worden.
- Meet ook de hoogte op 3 punten, zodat je zeker weet welke hoogte minimaal benodigd is.
- Houd bij de keuze van raamdecoratie rekening met eventuele uitstekende delen zoals klinken en bekijk ook zorgvuldig of er genoeg ruimte blijft om het raam te openen.

Montage in de glaslijst

Bestelbreedte = meet de breedte van het glas - 5 mm
Bestelhoogte = meet de hoogte van het glas - 5 mm

Houdt er rekening mee dat de diepte van de glaslat min. 25 mm dient te zijn.

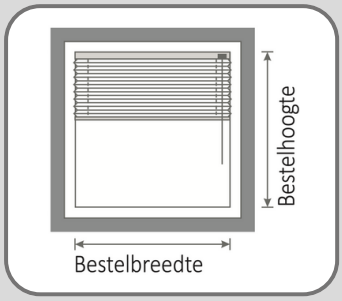

Montage op de venstervleugel

Bestelbreedte = meet de breedte van het glas en tel daarbij de benodigde overlap in de breedte op.
Bestelhoogte = de hoogte van de venstervleugel - 10 mm.

Houdt er rekening mee dat er voldoende ruimte voor de klink overblijft zodat het raam goed bedienbaar blijft.

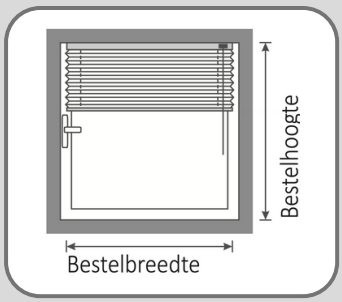

Montage op de dag/op de muur

Bestelbreedte = meet de breedte van het kozijn en tel aan iedere zijde ca. 50 mm op.
Bestelhoogte = de minimaal vereiste hoogte is de hoogte van het kozijn + de pakkethoogte.
Op deze manier is er voldoende bedekking van het raam en kan het raam nog altijd naar binnen toe opengedraaid worden.

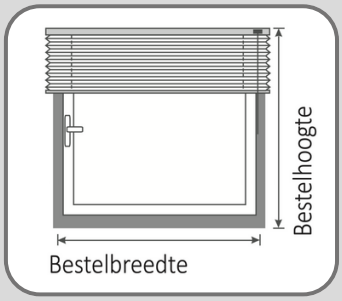

Montage in de dag

Bestelbreedte = de breedte tussen de twee kozijnstijlen/muren - 10 mm.
Bestelhoogte = de hoogte van het kozijn.

Let op dat het product niet wordt belemmerd door uitstekende raamdelen. Zorg bij draaikiepramen dat het pakket het openen/sluiten van het raam niet belemmert.

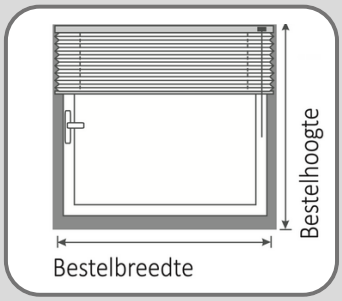

Let op: de door u opgegeven bestelmaat dient altijd de afgewerkte maat te zijn!

Slope

‘In de dag’

Meet de basisbreedte op diverse plaatsen (de kleinste maat is bepalend).

Meet de linker en de rechter hoogte.

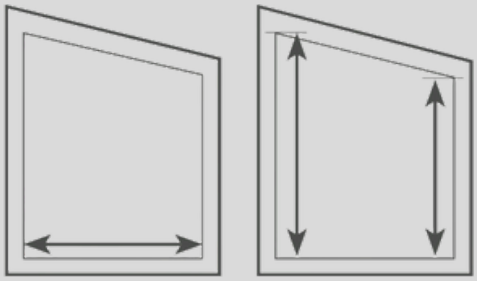

‘Op de dag’

Meet de basisbreedte inclusief de benodigde overlap.

Meet de linker en de rechter hoogte inclusief de benodigde overlap.

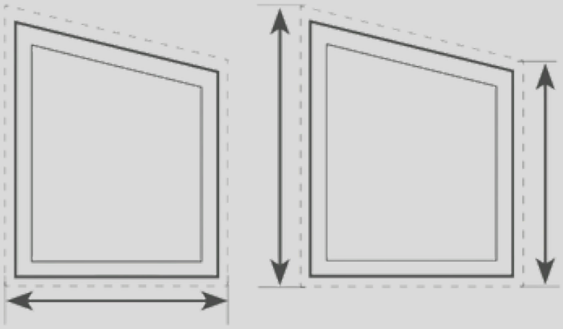

Driehoek

‘In de dag’

Meet de basisbreedte.

Meet de hoogte.

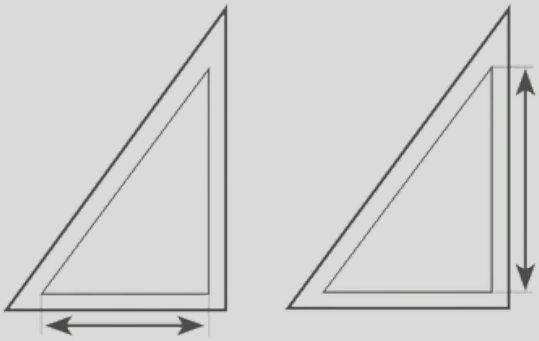

Op de venstervleugel

Meet de basisbreedte inclusief de benodigde overlap.

Meet de hoogte inclusief de benodigde overlap.

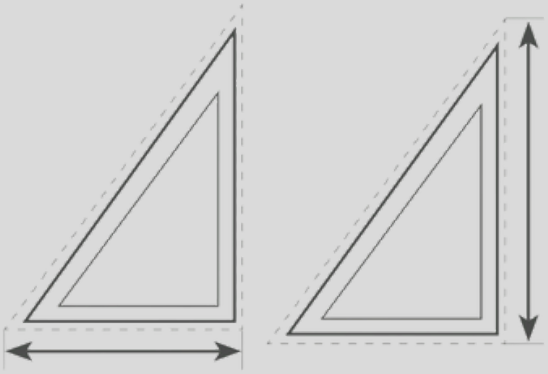

Montagetoebehoren

Standaard montagetoebehoren (bij de prijs inbegrepen)

Afbeelding	Omschrijving	Bestelnmr/kleur	Montage
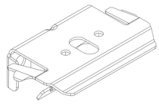	Universele steun 22 mm profiel	Aluminium	• Op de muur • Op de venstervleugel • Tegen het plafond
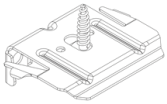	Universele steun 34 mm profiel	Aluminium	• Op de muur • Op de venstervleugel • Tegen het plafond
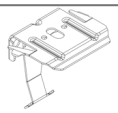	Universele steun model AK/PR 28 mm	Aluminium	• Op de muur • Op de venstervleugel • Tegen het plafond
	Afdekkap voor universele steun bij glaslijstplaatsing	Wit, grijs, antraciet, beige, zwart	-
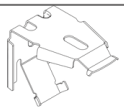	Universele steun model AU/AB 47 mm profiel	Aluminium	• Op de muur • Op de venstervleugel • Tegen het plafond
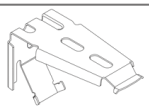	Universele steun model AU/AB 89 mm profiel	Aluminium	• Op de muur • Op de venstervleugel • Tegen het plafond
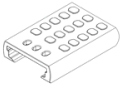	Spansteun "in de dag"	Wit, grijs, antraciet, beige, zwart	In de glaslijst
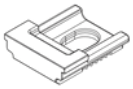	Spanblokje "in de dag"	Transparant	In de glaslijst
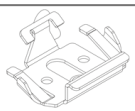	Steun voor spanprofiel model P & B	Aluminium	In de glaslijst
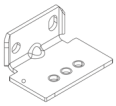	Wandsteun op de venstervleugel	Wit, grijs, antraciet, beige, zwart	• Op de venstervleugel • Op de muur
	Afdekkap tbv wandsteun voor model B & D	Wit, grijs, antraciet, beige, zwart	-
	Koordhouder Childsafe	Transparant	-
	Kettingspanner Childsafe (kunststof)	Transparant	-
	Koordverbinder Childsafe	Wit, grijs, antraciet, beige, zwart	-

Montagetoebehoren met meerprijs

Afbeelding	Omschrijving	Bestelnmr/kleur	Montage
	Klemsteun voor kunststof venster + universele steun (te gebruiken voor boven en beneden)	Wit, beige, grijs, antraciet, zwart	Op de venstervleugel
	Klemsteun voor kunststof venster + steun voor spanprofiel (voor model P & B)	Wit, beige, grijs, antraciet, zwart	Op de venstervleugel
	Klemsteun voor kunststof venster + spansteun (te gebruiken voor boven en beneden)	Wit, beige, grijs, antraciet, zwart	Op de venstervleugel
	Wandsteun klein	Wit, beige, grijs, antraciet, zwart	• Op de muur • Op de venstervleugel
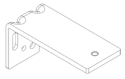	Voorsprongsteun 40 mm	Wit, beige, grijs, antraciet, zwart	• Op de muur • Op de venstervleugel
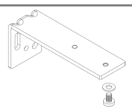	Voorsprongsteun 70 mm	Wit, beige, grijs, antraciet, zwart	• Op de muur • Op de venstervleugel
	Afdekkap	Wit, beige, grijs, antraciet, zwart	-
	Bedieningsstok Aluminiumkleurig	100 cm 150 cm 200 cm 300 cm	-
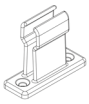	Houder voor bedieningsstok	Grijs	-
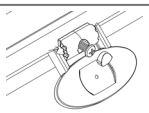	Transparante handgreep (voor alle BB-modellen)	-	-
	Aluminium handgreep (voor alle BB-modellen)	Wit, beige, grijs, antraciet, zwart	-

Montagetoebehoren

Afbeelding	Omschrijving	Bestelnmr/kleur	Montage
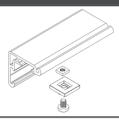	Montageprofiel	Wit, beige, grijs, antraciet, zwart	-
	Zijsteun montageprofiel	Wit	-
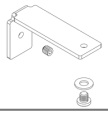	Zijsteun U-profiel 22 mm rail	Wit, grijs, antraciet, metal	-
	Zijsteun U-profiel 28 & 34 mm rail	Wit, grijs, antraciet	-
	U-zijgeleidingsprofiel A1 22 mm rail + tape	Wit, beige, grijs, antraciet, zwart	-
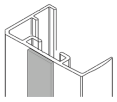	U-zijgeleidingsprofiel A1 28 & 33 mm rail + tape	Wit, beige, grijs, antraciet, zwart	-
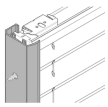	U-zijgeleidingsprofiel S3 22 mm rail	Wit, beige, grijs, antraciet, zwart	-
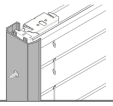	U-zijgeleidingsprofiel S3 28 & 34 mm rail	Wit, beige, grijs, antraciet, zwart	-
	Dubbelzijdige tape 12 mm t.b.v. U-zijgeleidingsprofiel A1	-	-

Let op: bevestigingsschroeven worden niet meegeleverd!

Kindveiligheid (Childsafe)

In een kinderkamer wordt gespeeld, geleerd, geleefd het mag er bont aan toe gaan - kinderen hebben daarom licht nodig! En ze hebben een raamdecoratie nodig die stevig is. Overal en vooral hier speelt veiligheid een grote rol.

Raamdecoratie, met een ketting- en/of koordbediening, brengt gevaren voor kinderen met zich mee. Daarom eindigen de kettingen en koorden vanaf de montagehoogte 150 cm boven de grond. Bij een onbekende montagehoogte worden de kettingen en koorden max. 1 m lang gemaakt.

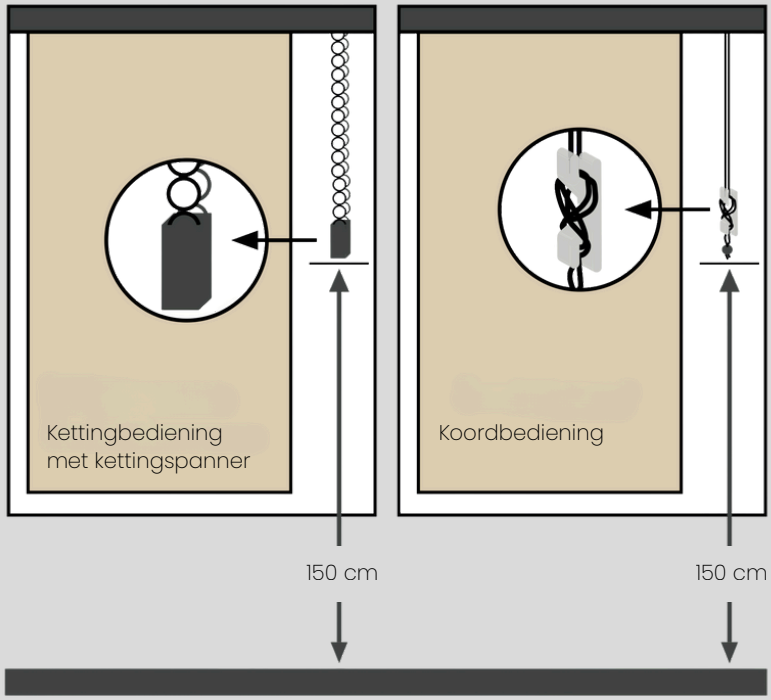

Contact

J.S.T. Products International BV
Stellingmolenweg 16
7383 XV Voorst

0575-502601
jst@jstproducts.nl
www.jewel.nu