Rolluiken

OPTIMALE ISOLATIE, VEILIGHEID EN VERDUISTERING IN ÉÉN SYSTEEM

JEWEL rolluiken bieden het hele jaar door comfort en bescherming. Ze isoleren tegen warmte en kou, verminderen geluid, verduisteren volledig en verhogen de inbraakwerendheid. Dankzij het sterke lamellenpantser functioneren ze probleemloos en blijven ze ongevoelig voor stof en vocht. Leverbaar in diverse kleuren en bedieningsopties vormen ze een duurzame, betrouwbare oplossing voor iedere gevel.

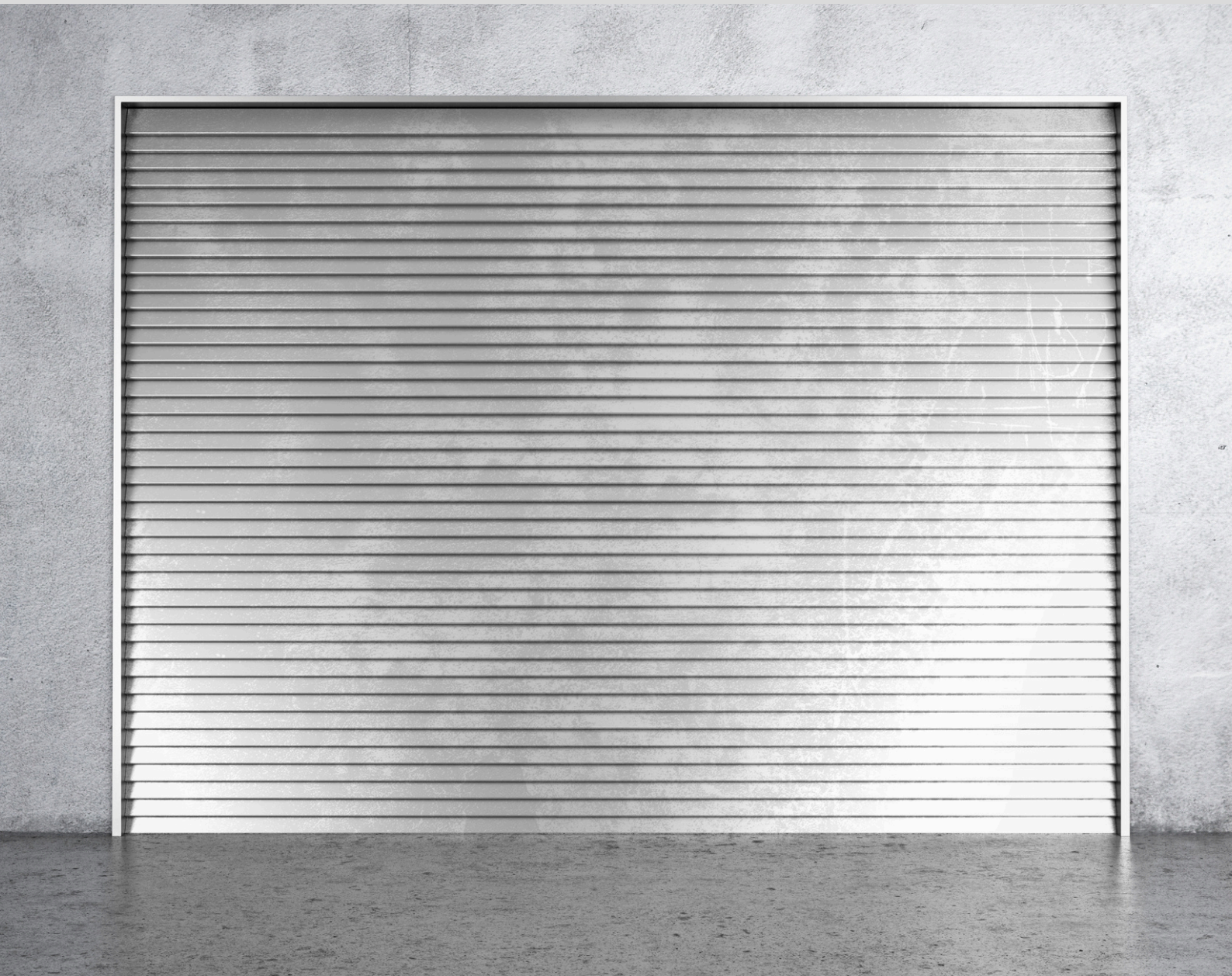

Inhoud

Introductie	2
Productinformatie	3
Toepassingen	4
Soorten rolluiken	5
Zijgeleiding	8
Kleurtabel	9
Rolpoorten	10
Bestekomschrijving	13

JEWEL Rolluiken zijn een waardevolle toevoeging aan elk gebouw, in elk seizoen. Ze combineren meerdere functies in één systeem: uitstekende isolatie tegen hitte en kou, volledige verduistering, geluidsreductie en een inbraakvertragende werking. Door het sterke pantser van onderling verbonden lamellen kunnen de rolluiken niet vastlopen of verschuiven, wat zorgt voor langdurige en storingsvrije prestaties. De rolluiken zijn bestand tegen stof, vocht en weersinvloeden, waardoor ze ideaal zijn voor intensief gebruik en uiteenlopende toepassingen. Ze zijn beschikbaar in een reeks standaard kleuren en kunnen worden uitgevoerd met verschillende bedieningen, zoals een bandopwinder, monocommando of een elektrische 230V-aandrijving met of zonder draadloze handzender. Met hun duurzame constructie en veelzijdige functionaliteit bieden JEWEL rolluiken een toekomstbestendige oplossing voor zowel comfort, veiligheid als energiebesparing.

Productinformatie

Privacy, veiligheid en comfort

JEWEL rolluiken bieden een doordachte combinatie van privacy, veiligheid en wooncomfort. Ze isoleren effectief tegen warmte, kou, geluid en licht, waardoor een aangenaam binnenklimaat ontstaat in ieder seizoen. Dankzij de verstelbare lichtopeningen functioneert het rolluik ook als zonwering, met de mogelijkheid om precies te bepalen hoeveel daglicht en ventilatie gewenst is.

Doordacht ontwerp en afwerking

De lamellen voldoen aan hoge technische eisen en zijn ontworpen voor langdurig en storingsvrij gebruik. Ook de afwerking van de kast en zijgeleiders is met zorg vormgegeven, zodat het systeem zowel functioneel als esthetisch in elke gevel past. Standaard wordt het rolluik geleverd met bandopwinder; diverse elektrische bedieningen zijn optioneel beschikbaar.

Materiaal

De geleiders en lamellen zijn vervaardigd uit hoogwaardig aluminium: sterk, vormvast en bestand tegen alle weersinvloeden. De inbouwkasten bestaan uit duurzaam, dubbelwandig PVC. Meestal wordt gekozen voor isolerende dubbelwandige aluminium lamellen met een hoogwaardige dubbele laklaag. Voor extra robuuste toepassingen zijn uitvoeringen in staal of geëxtrudeerd aluminium mogelijk.

Toepassingen

Breed inzetbaar in wonen en werken

JEWEL rolluiken vinden toepassing in uiteenlopende sectoren: van woningen en kantoren tot winkels en publieke ruimtes. Ze bieden een betrouwbare afsluiting voor ramen, deuren, verkoopruimten, loketten en kantinebalies. Voor een optimaal eindresultaat adviseren wij een vroegtijdige afstemming tussen ontwerper, aannemer, opdrachtgever en leverancier.

Soorten rolluiken

Rolluik J-32/38/40/42/45

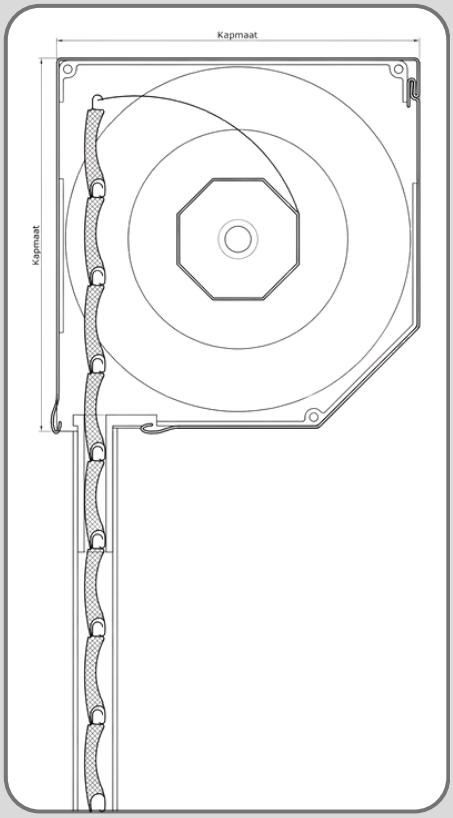

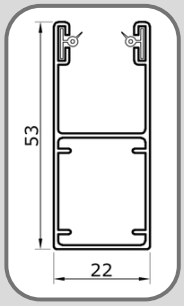

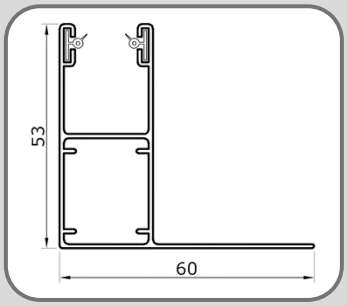

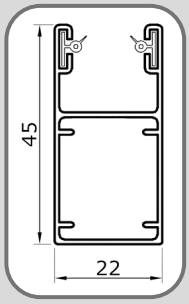

Lamel

	Gemoffelde aluminium lamel • Pantsergewicht: 3,5 kg/m2 • Dekbreedte: 40 mm • Lameldikte: 8,7 mm • Max. opp.: 8 m2	• Incl. schuine kap en H25, HS25 of H17 geleiders (H25 en H17 incl. afsluitdoppen) • Inclusief bandopwinder • Inclusief arreteren (2x smalle geleider standaard niet gearreteerd, uitvoering 1 smalle geleider wel gearreteerd).

Bedieningen

Type bediening	Max. pantsergewicht kg
Bandwindwerk met vertraging 1:3	30
Koordwindwerk met vertraging 1:3	30
Bovenrolvertrager 1:3	30
Staaldraadwindwerk 40 kg	30
Staaldraadwindwerk 80 kg	70
Oogwindwerk 1:8 buiten draaistang 1600 mm	35
Monocommando 1:8 binnen draaistang 1800 mm	35
Veerrol 8K60 (altijd in combinatie met slot en alle lamellen zonder sleuf)	15

Rolluik J-49 Safe

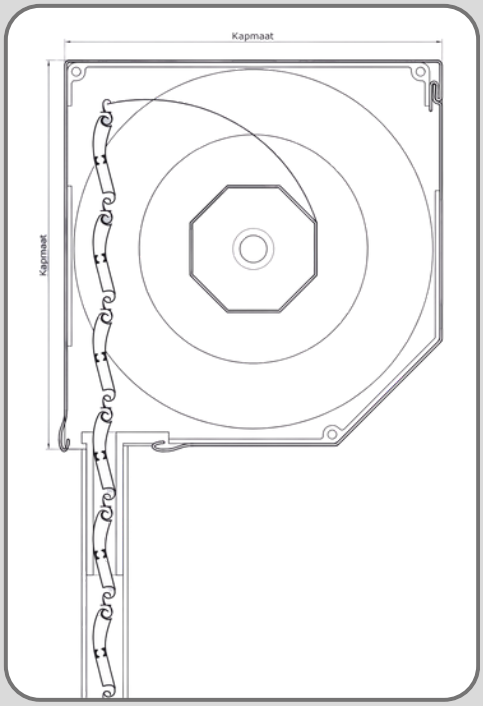

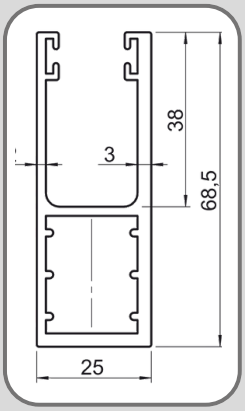

HTF 68 Zwaar

Lamel

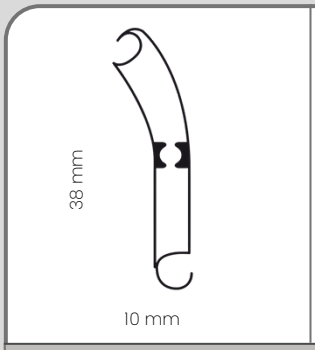

Geëxtrudeerde aluminium blokkeerprofiel

- Pantsergewicht: 11 kg/m2
- Dekbreedte: 45 mm
- Lameldikte hoofdlamel: 10 mm
- Lameldikte tussenlamel: 7 mm
- Max. opp.: 10 m2

- Inclusief schuine kap en HTF 68 zware geleiders
- Alléén elektrisch mogelijk
- Inclusief arreteren
- Uitvoering in RAL 9001 ivoor

Rolluik J-Jaloezie

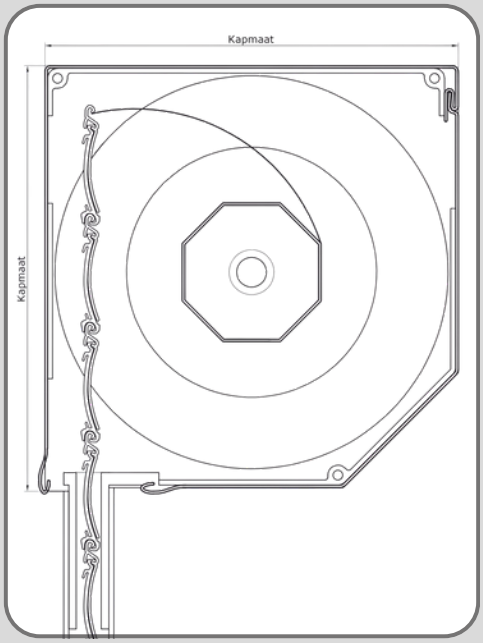

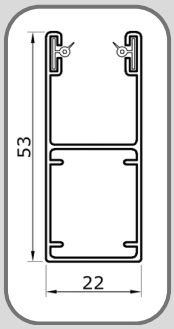

H 25 / HTF

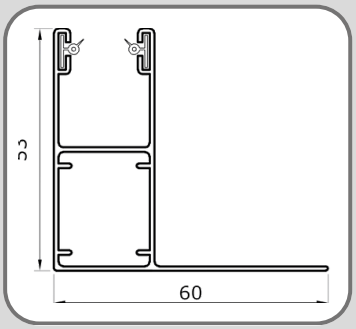

HS 25 / LHTF

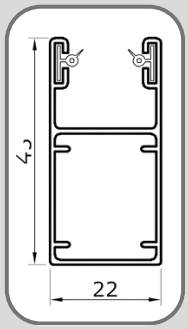

H 17 / HF*

Lamel

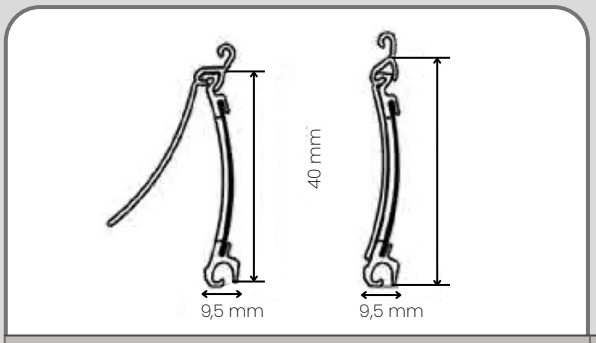

Gemoffelde aluminium lamel • Pantsergewicht: 6,5 kg/m2 • Dekbreedte: 40 mm • Lameldikte: 9,5 mm • Max. opp.: 6 m2	• Inclusief schuine kap en HTF, LHTF of HF geleiders • Alléén elektrisch mogelijk • Inclusief arreteren

Zijgeleiding

Standaard leverbaar bij JEWEL rolluiken

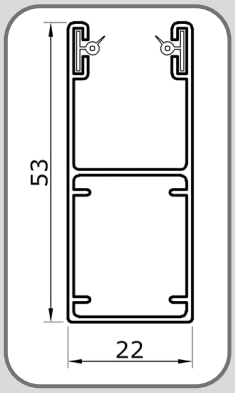

H 25 / HTF

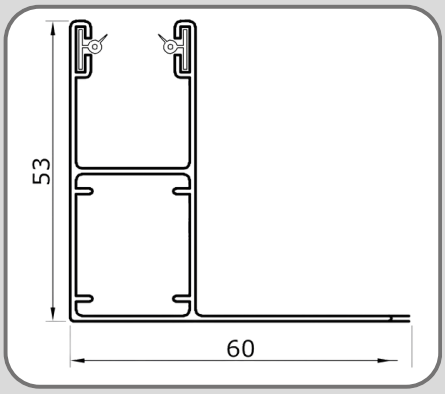

HS 25 / LHTF

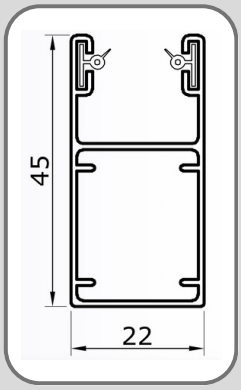

H 17 / HF*

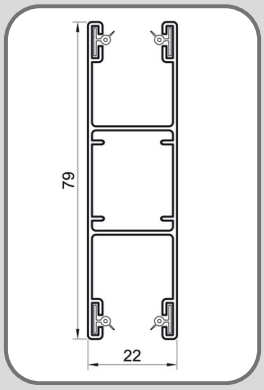

MHTF

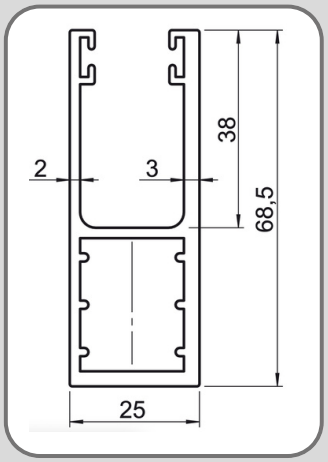

HTF 68 Zwaar

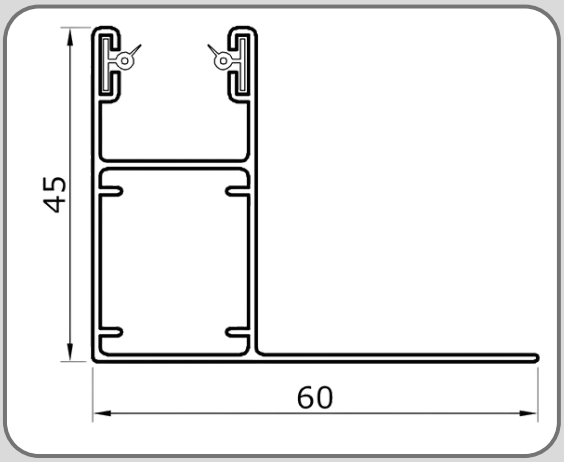

*HS 17 / LHF

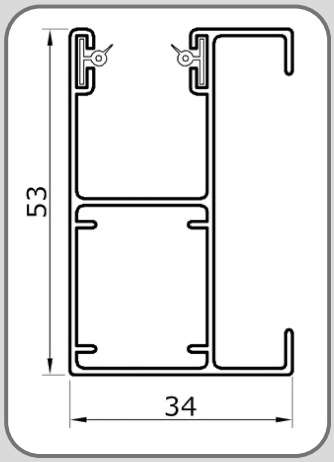

HW 25 / FHTF 12 mm

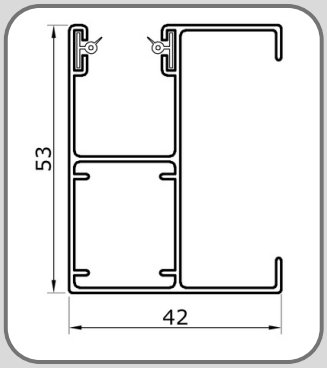

HWL 25 / FHTF 20 mm

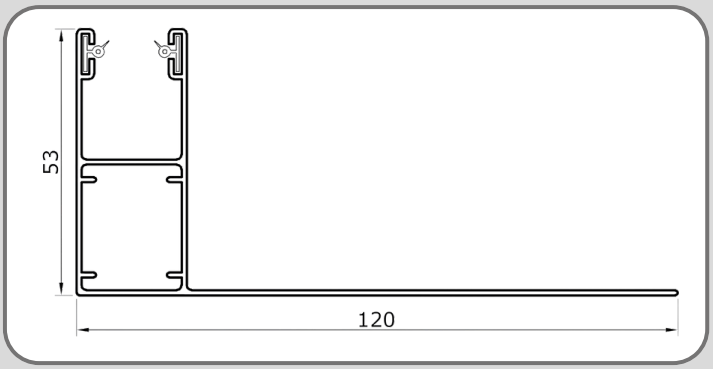

HSL 25 / BLHTF 120 mm

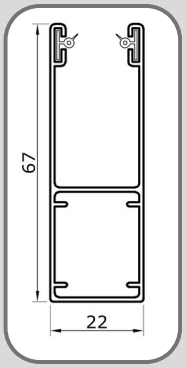

H 40 / HTF 67 mm

Kleurtabel

Overzicht

Kleur nummer	Kleur geleider	Kleur dop (A)	Kleur afsluitdop (B)	Technische tekening
01	Wit	Wit	Wit	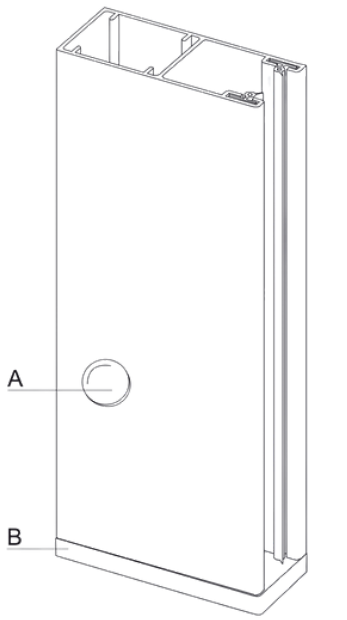
02	Grijs	Grijs	Grijs	
03	H-Beige	H-Beige	H-Beige	
04	Bruin	Bruin	Bruin	
05	Crème	Crème	Crème	
07	Ivoor	Ivoor	Ivoor	
08	Bosgroen	Bosgroen	Bosgroen	
09	Rood	Rood	Zwart	
11	Zwart	Zwart	Zwart	
14	Naturel	Naturel	Zwart	
18	Staalblauw / Antraciet	Staalblauw	Staalblauw	
19	Verkeerswit / Antraciet	Antraciet	Antraciet	
20	Structuurlak	Verkeerswit	Wit	
69	-	Antraciet	Antraciet	

Rolpoorten

Rolpoort J-55

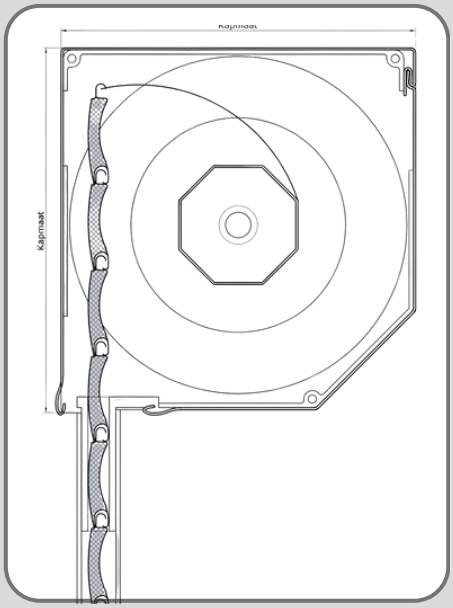

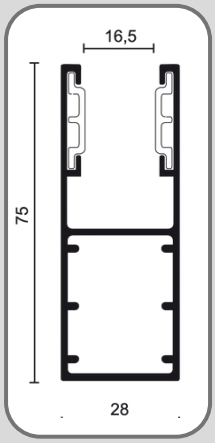

UPH 240

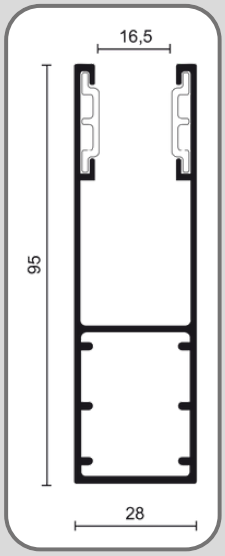

UPH 260

Lamel

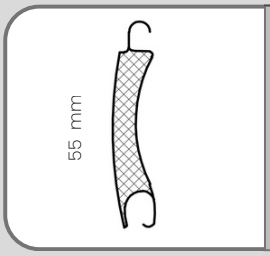	Gemoffelde aluminium lamel • Pantsergewicht: 5,0 kg/m2 • Dekbreedte: 55 mm • Lameldikte: 12,3 mm • Max. opp.: 14 m2	• Inclusief schuine kap en geleiders • Inclusief arreteren • Alléén elektrisch mogelijk. * Bij gebruik als garagedeur is een onderlatbeveiliging vereist.

Rolpoort J-77

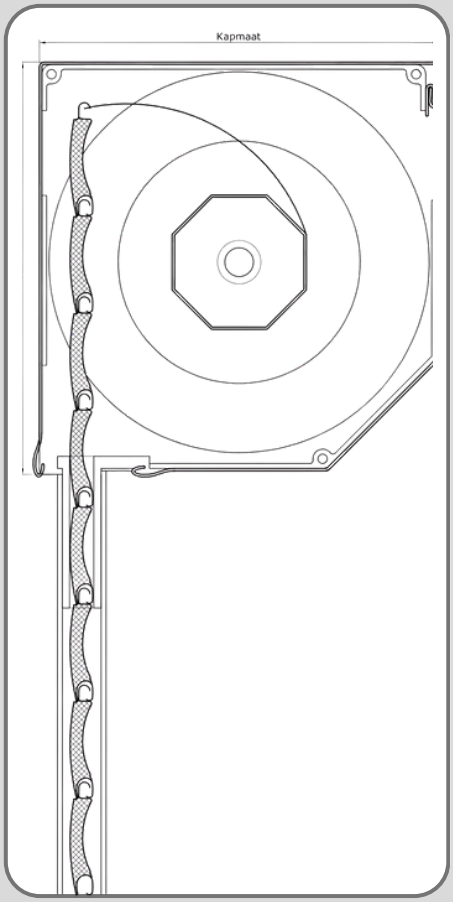

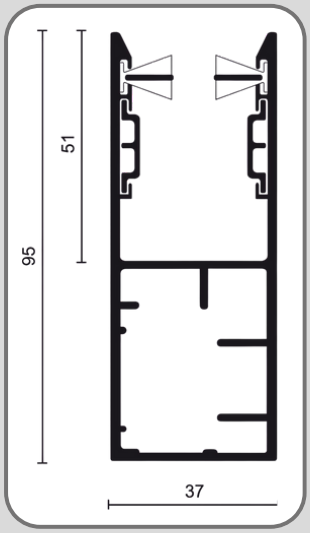

UPH 95

Lamel

	Gemoffelde aluminium lamel • Pantsergewicht: 6,0 kg/m2 • Dekbreedte: 77 mm • Lameldikte: 19 mm • Max. opp.: 15 m2	• Inclusief schuine kap en UPH 95 • Geleiders Incl. arreteren • Exclusief bedieningssysteem / alleen elektrisch mogelijk. * Bij gebruik als garagedeuren is een onderlatbeveiliging vereist

Rolluik J-Visual

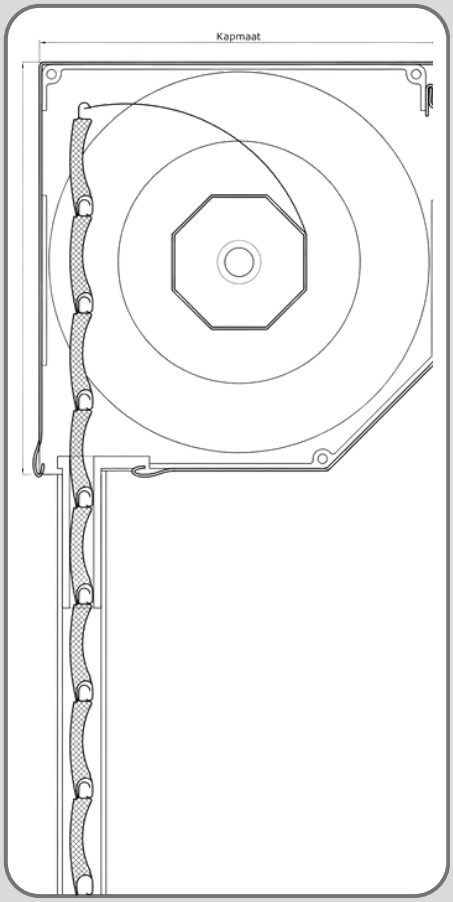

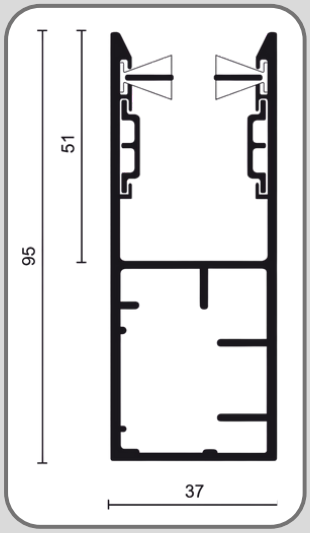

UPH 95

Lamel

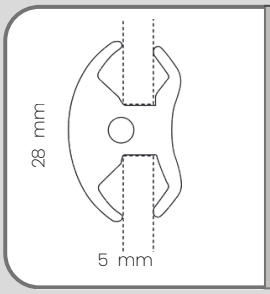	Transparant rolluik • Pantsergewicht: 8 kg/m2 • Doorzicht: 85% • Profiel: Technisch Zilver • Max. opp.: 16 m2	• Inclusief schuine kap en UPH 95 geleiders • Alléén elektrisch mogelijk • Inclusief arreteren • Uitvoering in polycarbonaat 5 mm

Bestekomschrijving

JEWEL Rolluiken/Rolpoorten

- JEWEL aluminium extrusieprofiel in technisch zilver, RAL 9010 (wit) of RAL 9001 (ivoor).
- Overige kleuren op aanvraag mogelijk.
- Uitvoering rolluiken J32 - J38 - J40 - J42 - J45 - J49 - J-jaloezie.
- Uitvoering rolpoorten J55 - J77 - J-Visual.
- Bediening d.m.v. bandwindwerk, koordwindwerk, staaldraadwindwerk, oogwindwerk, draaistang, monocommando of veerrol.
- Voor situatie waar zon/warmtewering en/of lichtwering vereist is.
- Montagerichtlijnen volgens voorschriften van de leverancier.

Contact

J.S.T. Products International BV
Stellingmolenweg 16
7383 XV Voorst

0575-502601
jst@jstproducts.nl
www.jewel.nu